ИЛГА

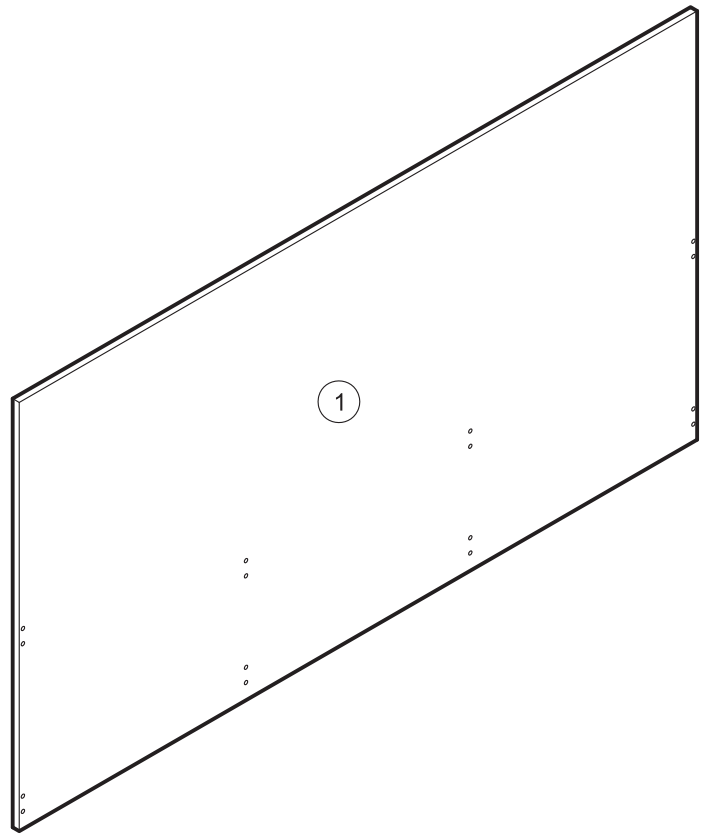

A	B	C
1	900x1644x16 - 1 шт.	1/1

ИЛГА

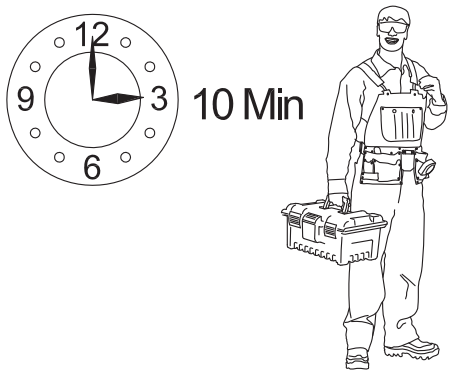

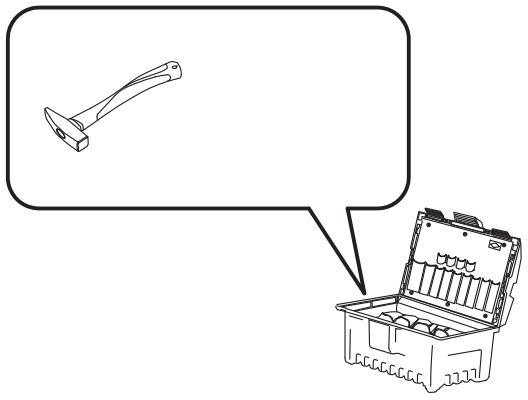

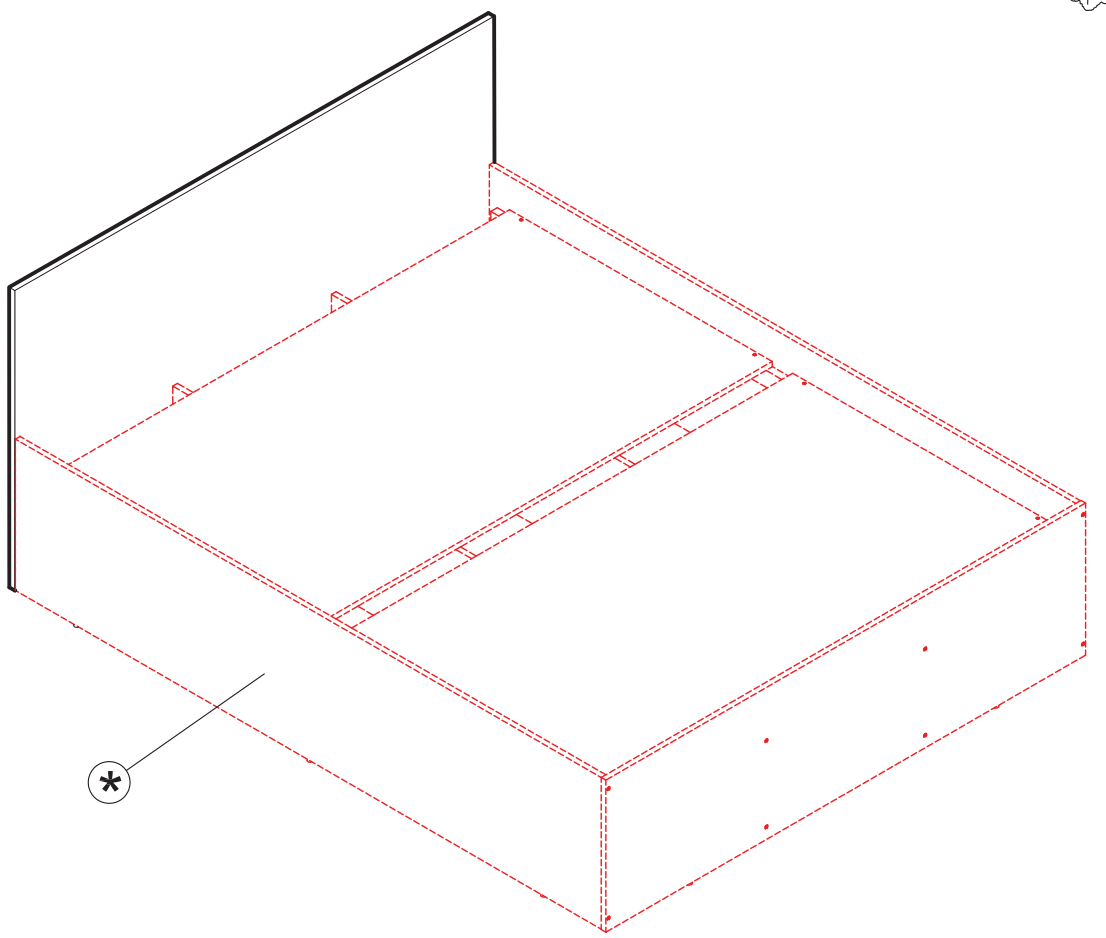

* - Кровать СТЛ.415.03 приобретается отдельным комплектом.

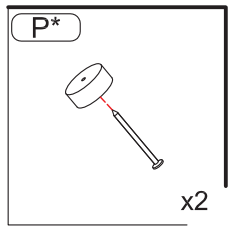

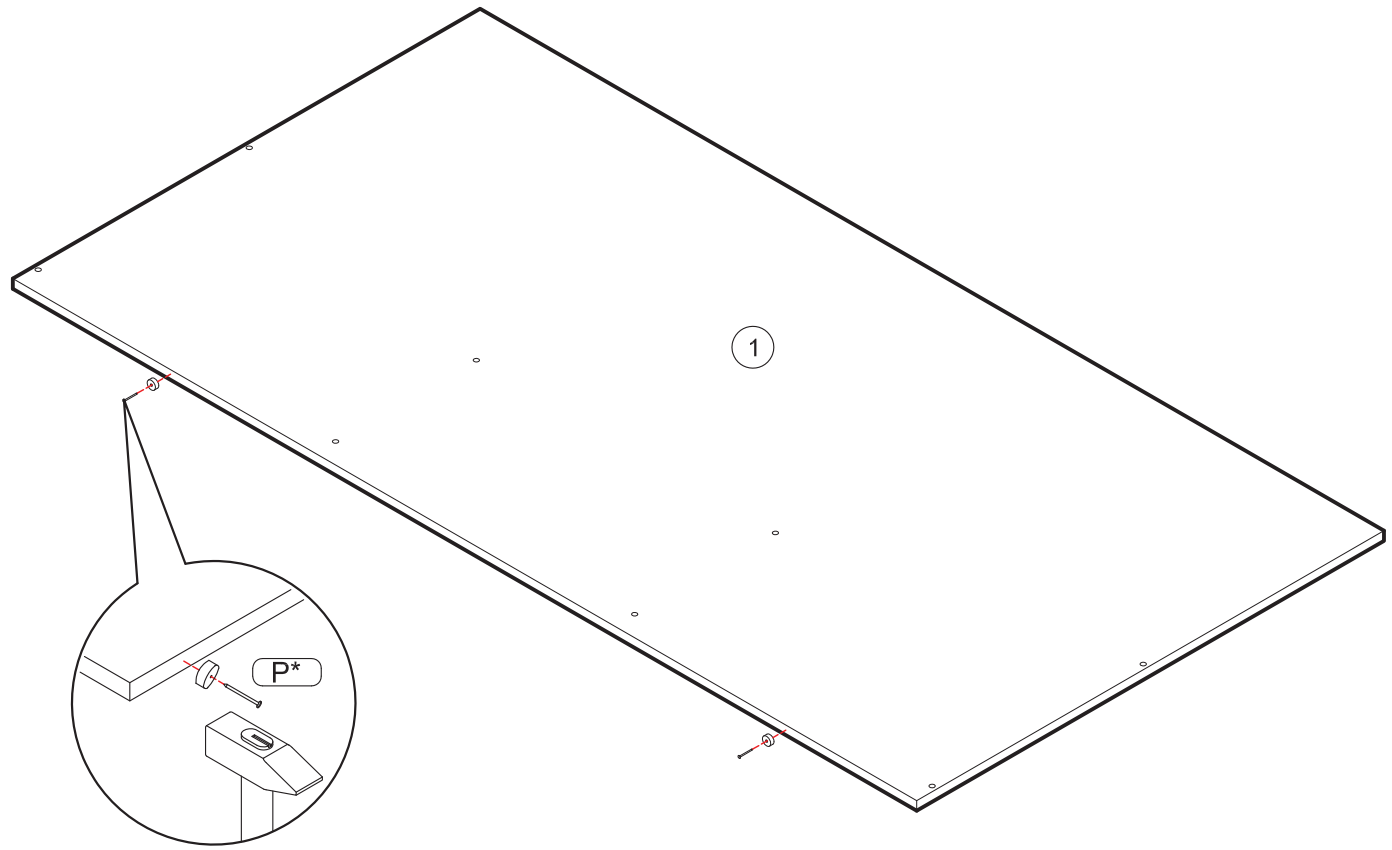

P* - подпятник - 2 шт. из комплекта для кровати СТЛ.415.03.

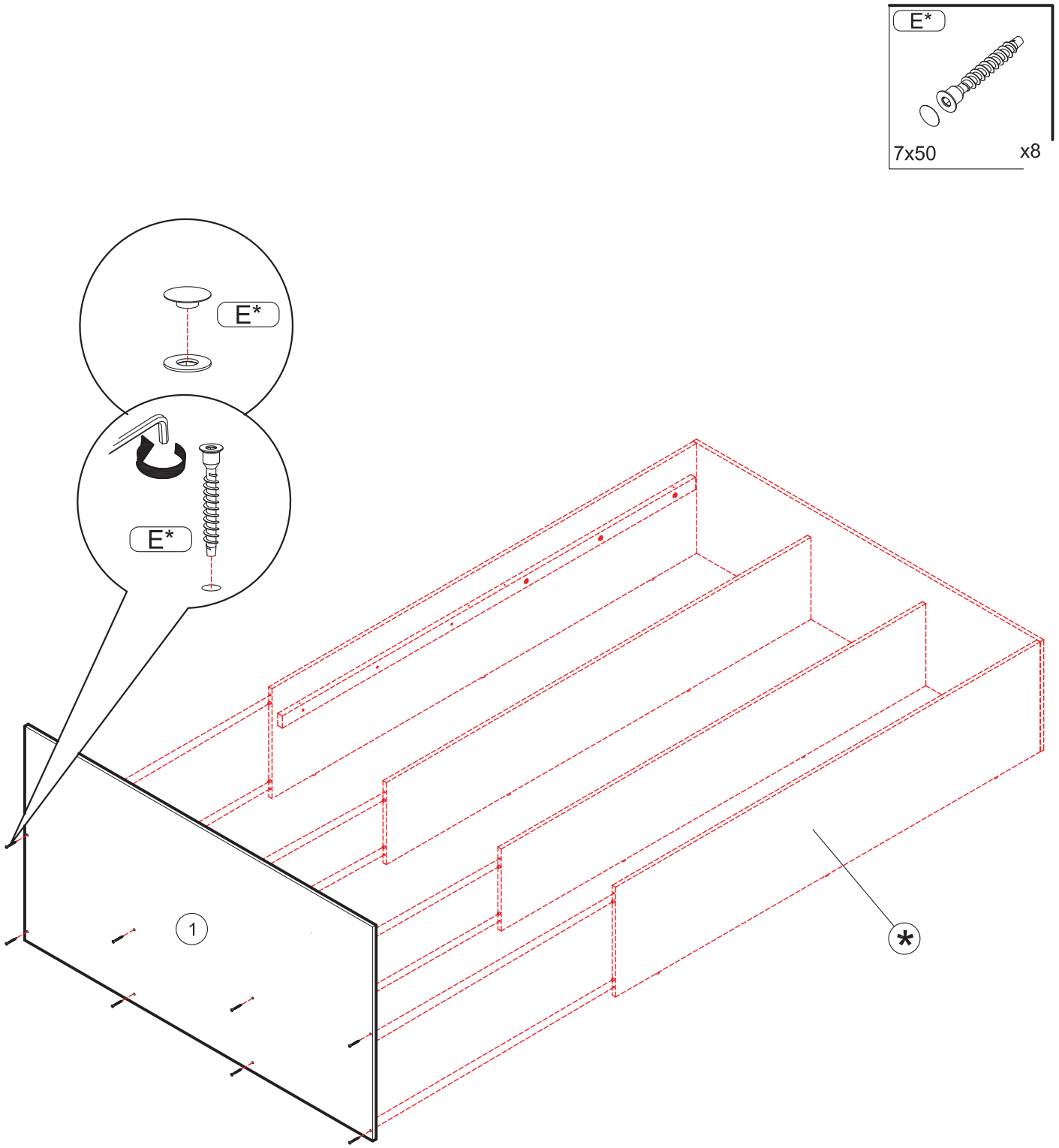

E* - евровинт - 8 шт. из комплекта для кровати СТЛ.415.03.
* - Кровать СТЛ.415.03 приобретается отдельным комплектом.

ВНИМАНИЮ ПОКУПАТЕЛЯ НЕОБХОДИМО:

- Эксплуатировать мебель в сухих и теплых помещениях с температурой воздуха +18-25С°, и относительной влажностью не более 40-60 %.
- Защищать от прямого попадания солнечных лучей , размещать вдали от отопительных приборов.
- Беречь мебель от механических повреждений.
- Защищать от химического воздействия, пара, скопления воды, горячих предметов, плиты, применяя термоизоляционные материалы.
- Протирать тканями с применением мыльного раствора не содержащего абразива, эфира, ацетона и т.д.
- Соблюдать равномерную нагрузку:
- на ящики не более 5 кг.
- на ящики с метабоксами не более 15 кг.
- на горизонтальные полки не более 40 кг/м².
- на верхние горизонтальные щиты не более 10 кг/м².
- Сборка изделий должна производиться опытными специалистами.
- До окончания сборки не выбрасывать упаковку изделия, т.к. на ней находится необходимая информация для решения вопроса о выявленных недостатках.

ГАРАНТИЯ ИЗГОТОВИТЕЛЯ

Претензии принимаются в течении 24 месяцев со дня приобретения мебели с обязательным приложением товарного чека и упаковочного талона.

ДОПУСКАЕТСЯ:

- замена фурнитуры и комплектующих в изделии;
- изменение в конструкции изделия, не влияющее на внешний вид и функциональность

Претензии по разбуханию столешниц и деталей кухонного гарнитура не принимаются, т.к. разбухание происходит только из-за неправильной эксплуатации (установки) мебели.

УСЛОВИЯ ВЫПОЛНЕНИЯ ГАРАНТИИ

Гарантия не распространяется:
- при нарушении условий хранения и самостоятельной транспортировки;
- при самостоятельной неквалифицированной сборке изделий;
- в случае использования изделий не по прямому назначению;
- при неправильной эксплуатации изделий и нарушении условий эксплуатации
- в случае отсутствия фирменной маркировки;
- в случае самостоятельного изменения конструкции изделий ;
- в случае самостоятельного ремонта или разбора изделия

Гарантийный срок: 2 года.
Срок службы: 10 лет

ИЛГА

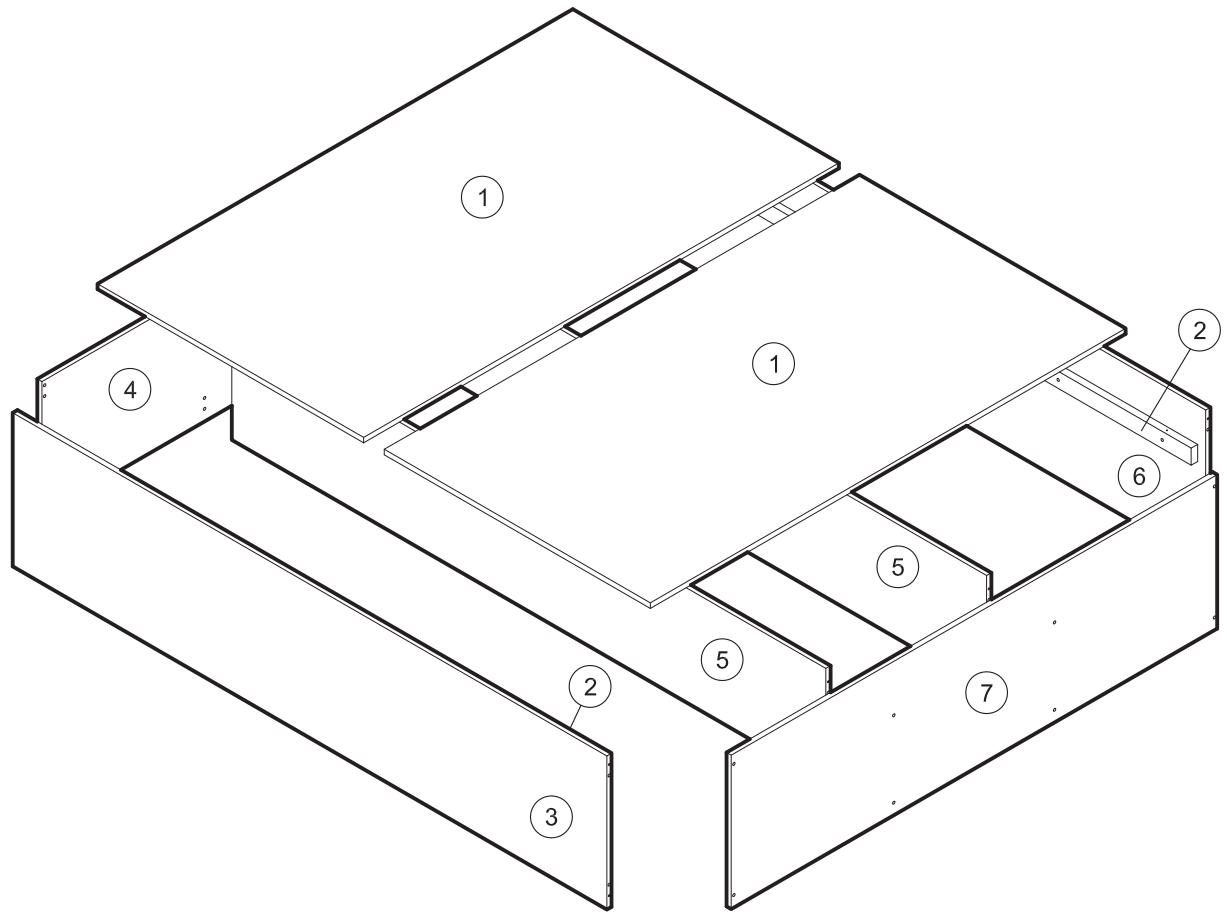

A	B	C
1	900x1608x16 - 2 шт.	2/2
2	1956x50x22 - 2 шт.	1/2
3	450x2010x16- 1 шт.	1/2
4	451x1644x16 - 1 шт.	2/2
5	336x2010x16 - 2 шт.	1/2
6	450x2010x16- 1 шт.	1/2
7	451x1644x16 - 1 шт.	2/2

ИЛГА

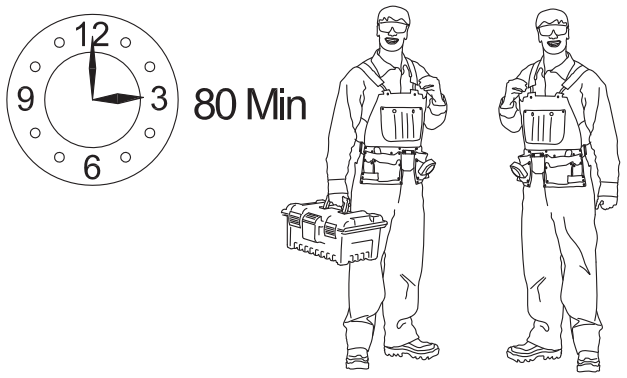
12
3
6
9
80 Min

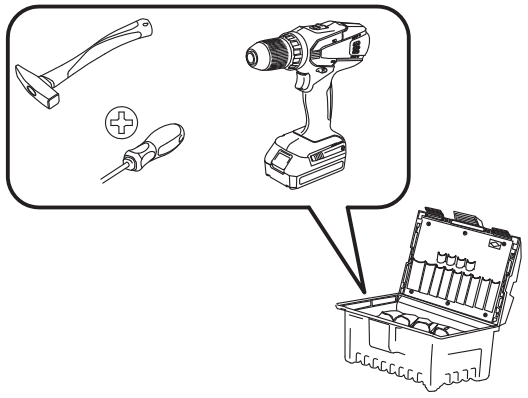

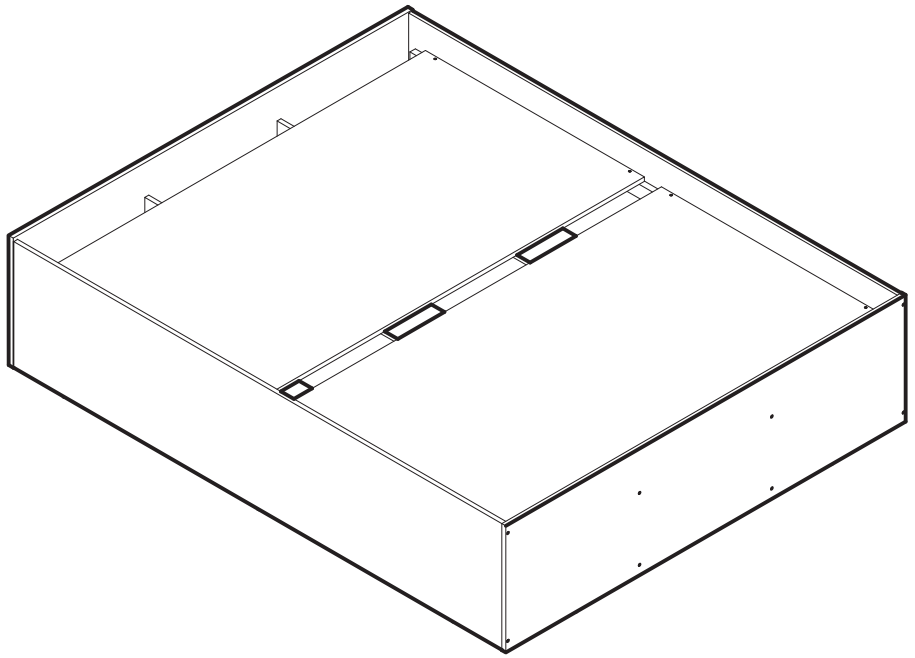

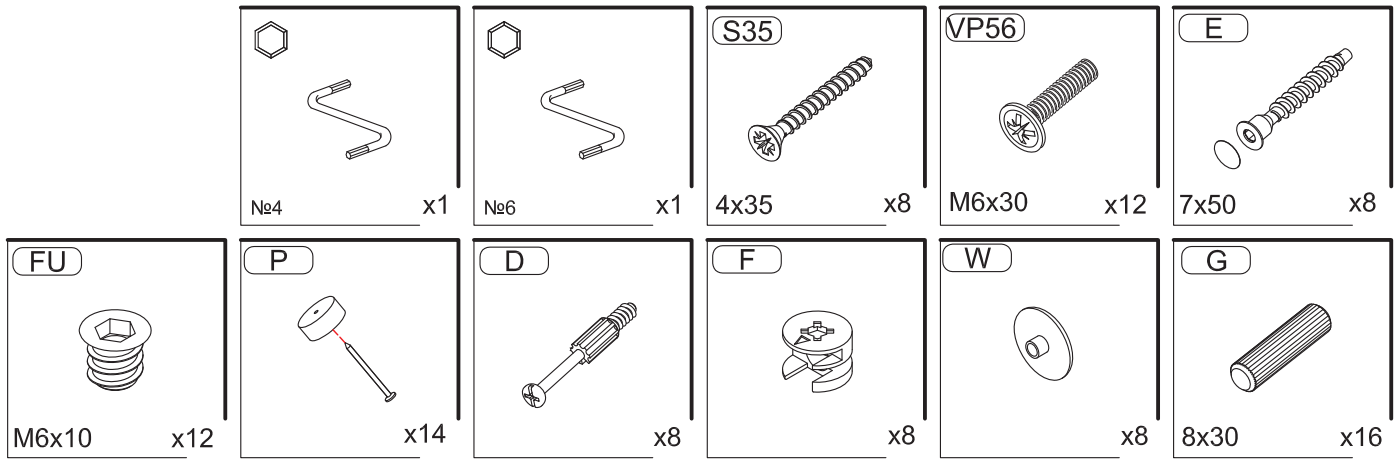
№4 x1
№6 x1
S35 4x35 x8
VP56 M6x30 x12
E 7x50 x8
FU M6x10 x12
P x14
D x8
F x8
W x8
G 8x30 x16

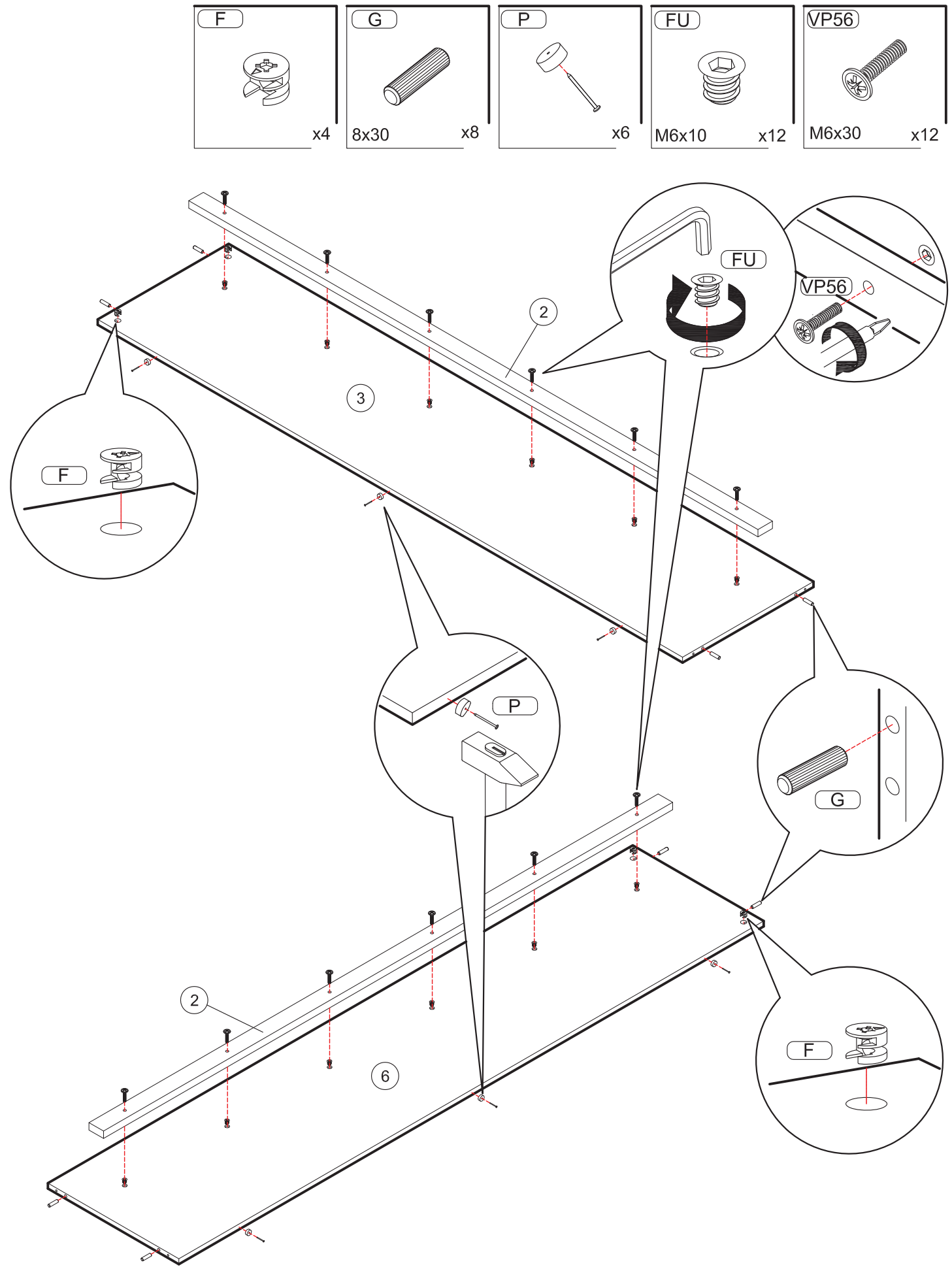
F
x4
G
8x30
x8
P
x6
FU
M6x10
x12
VP56
M6x30
x12
2
3
6

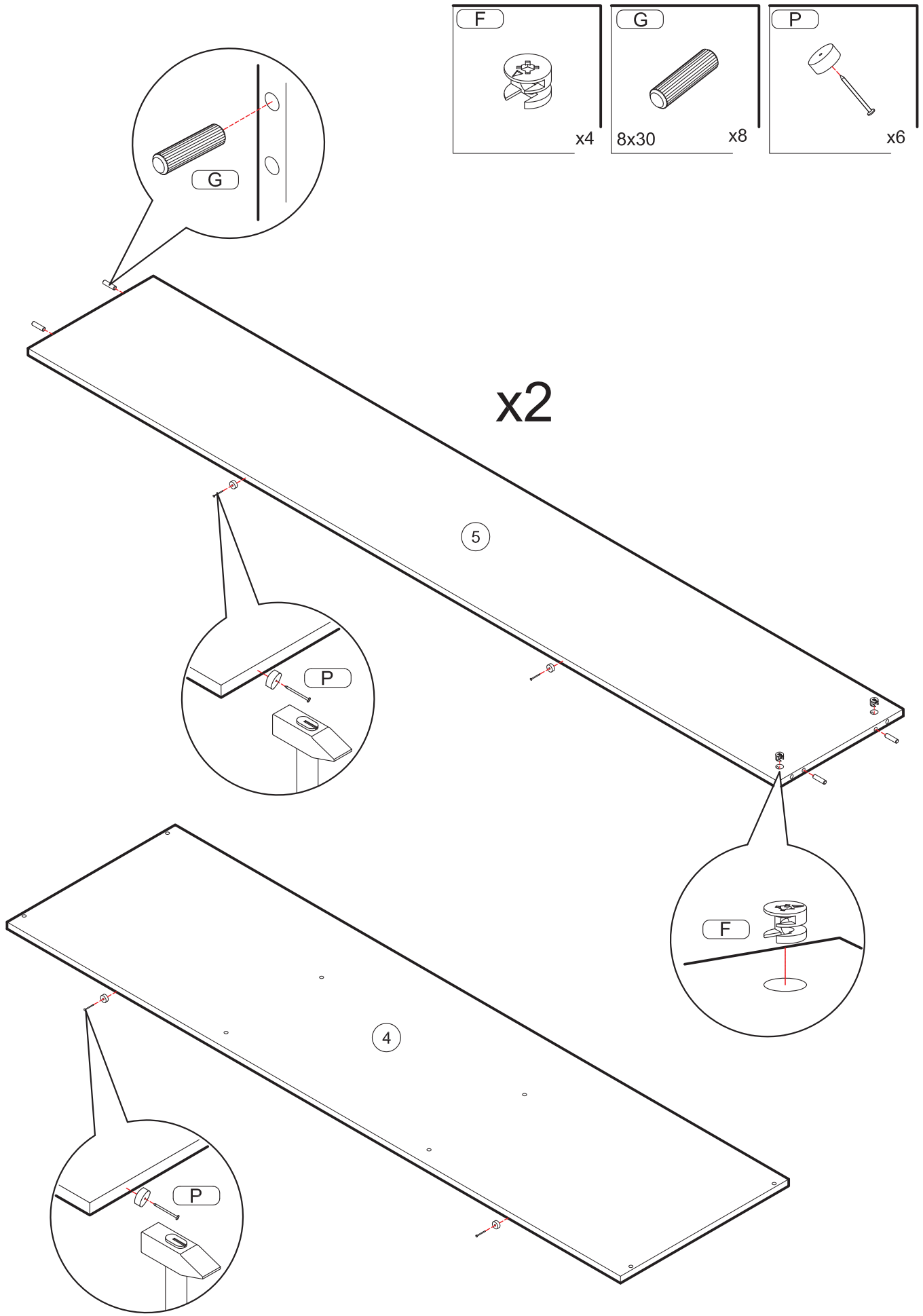

ВНИМАНИЮ ПОКУПАТЕЛЯ НЕОБХОДИМО:

- Эксплуатировать мебель в сухих и теплых помещениях с температурой воздуха +18-25С°, и относительной влажностью не более 40-60 %.
- Защищать от прямого попадания солнечных лучей , размещать вдали от отопительных приборов.
- Беречь мебель от механических повреждений.
- Защищать от химического воздействия, пара, скопления воды, горячих предметов, плиты, применяя термоизоляционные материалы.
- Протирать тканями с применением мыльного раствора не содержащего абразива, эфира, ацетона и т.д.
- Соблюдать равномерную нагрузку:
- на ящики не более 5 кг.
- на ящики с метабоксами не более 15 кг.
- на горизонтальные полки не более 40 кг/м².
- на верхние горизонтальные щиты не более 10 кг/м².
- Сборка изделий должна производиться опытными специалистами.
- До окончания сборки не выбрасывать упаковку изделия, т.к. на ней находится необходимая информация для решения вопроса о выявленных недостатках.

ГАРАНТИЯ ИЗГОТОВИТЕЛЯ

Претензии принимаются в течении 24 месяцев со дня приобретения мебели с обязательным приложением товарного чека и упаковочного талона.

ДОПУСКАЕТСЯ:

- замена фурнитуры и комплектующих в изделии;
- изменение в конструкции изделия, не влияющее на внешний вид и функциональность

Претензии по разбуханию столешниц и деталей кухонного гарнитура не принимаются, т.к. разбухание происходит только из-за неправильной эксплуатации (установки) мебели.

УСЛОВИЯ ВЫПОЛНЕНИЯ ГАРАНТИИ

Гарантия не распространяется:
- при нарушении условий хранения и самостоятельной транспортировки;
- при самостоятельной неквалифицированной сборке изделий;
- в случае использования изделий не по прямому назначению;
- при неправильной эксплуатации изделий и нарушении условий эксплуатации
- в случае отсутствия фирменной маркировки;
- в случае самостоятельного изменения конструкции изделий ;
- в случае самостоятельного ремонта или разбора изделия

Гарантийный срок: 2 года.
Срок службы: 10 лет

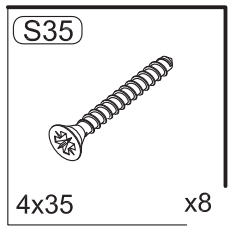
S35
4x35
x8

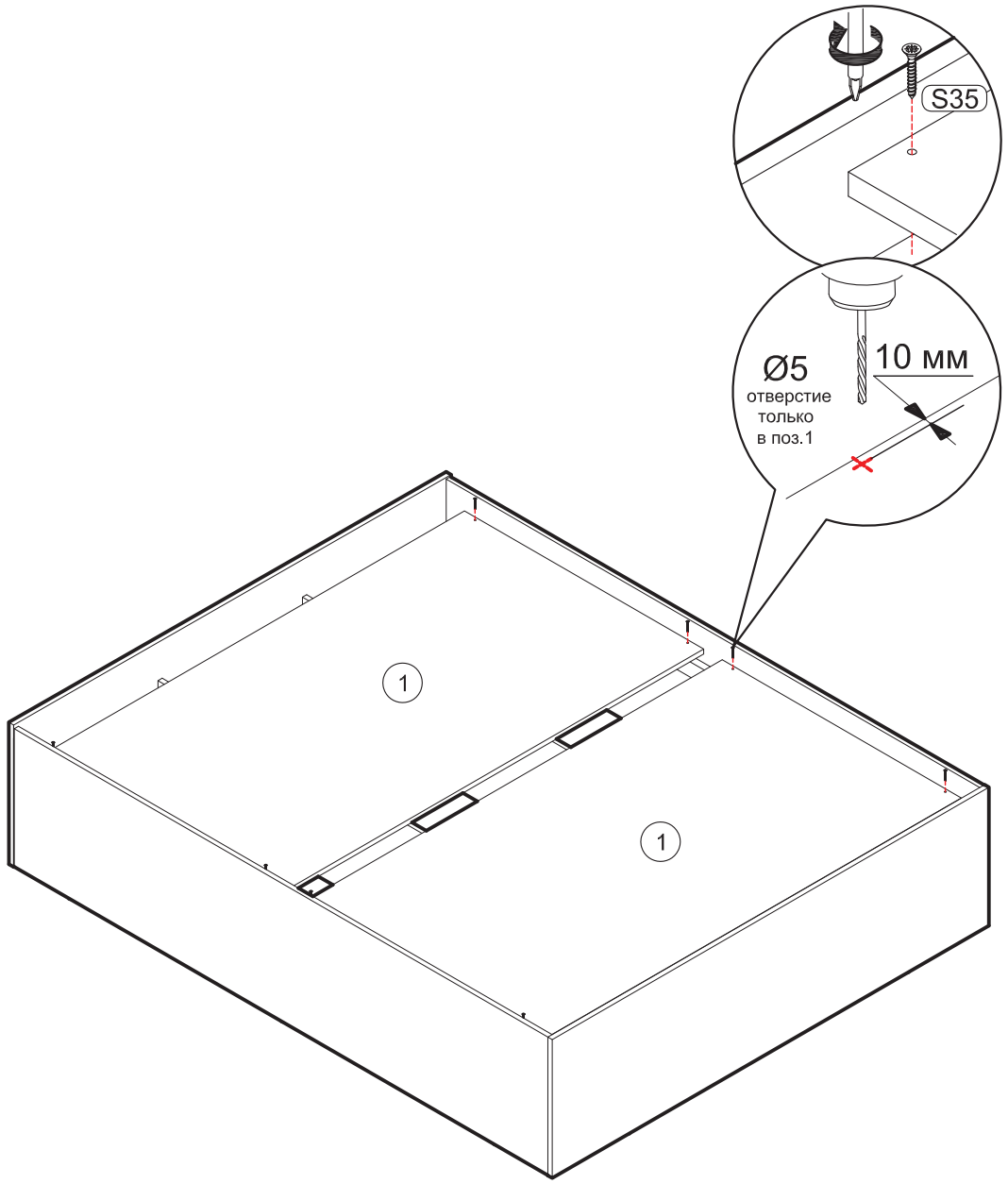
S35
Ø5
отверстие
только
в поз.1
10 мм
1
1

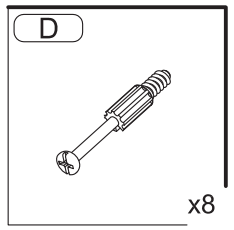
D
x8

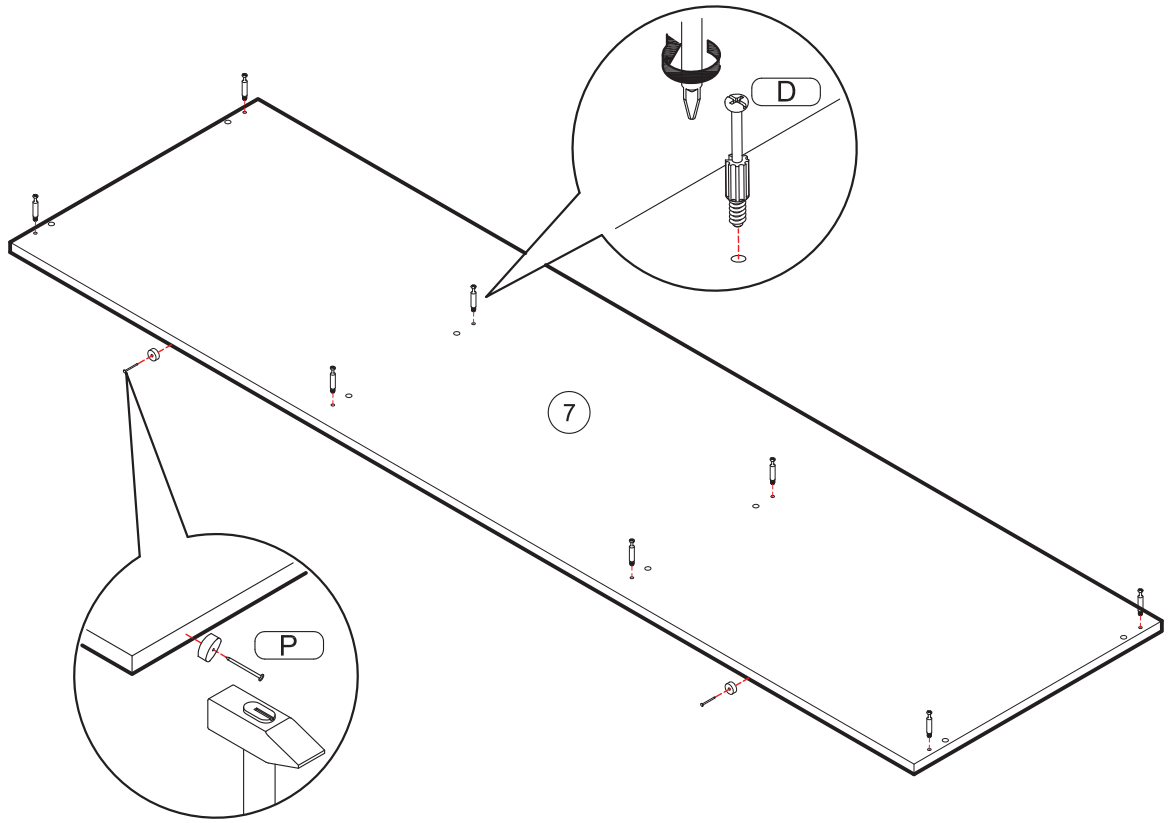
D
7
P

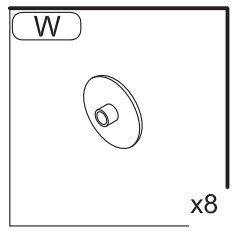
W
x8

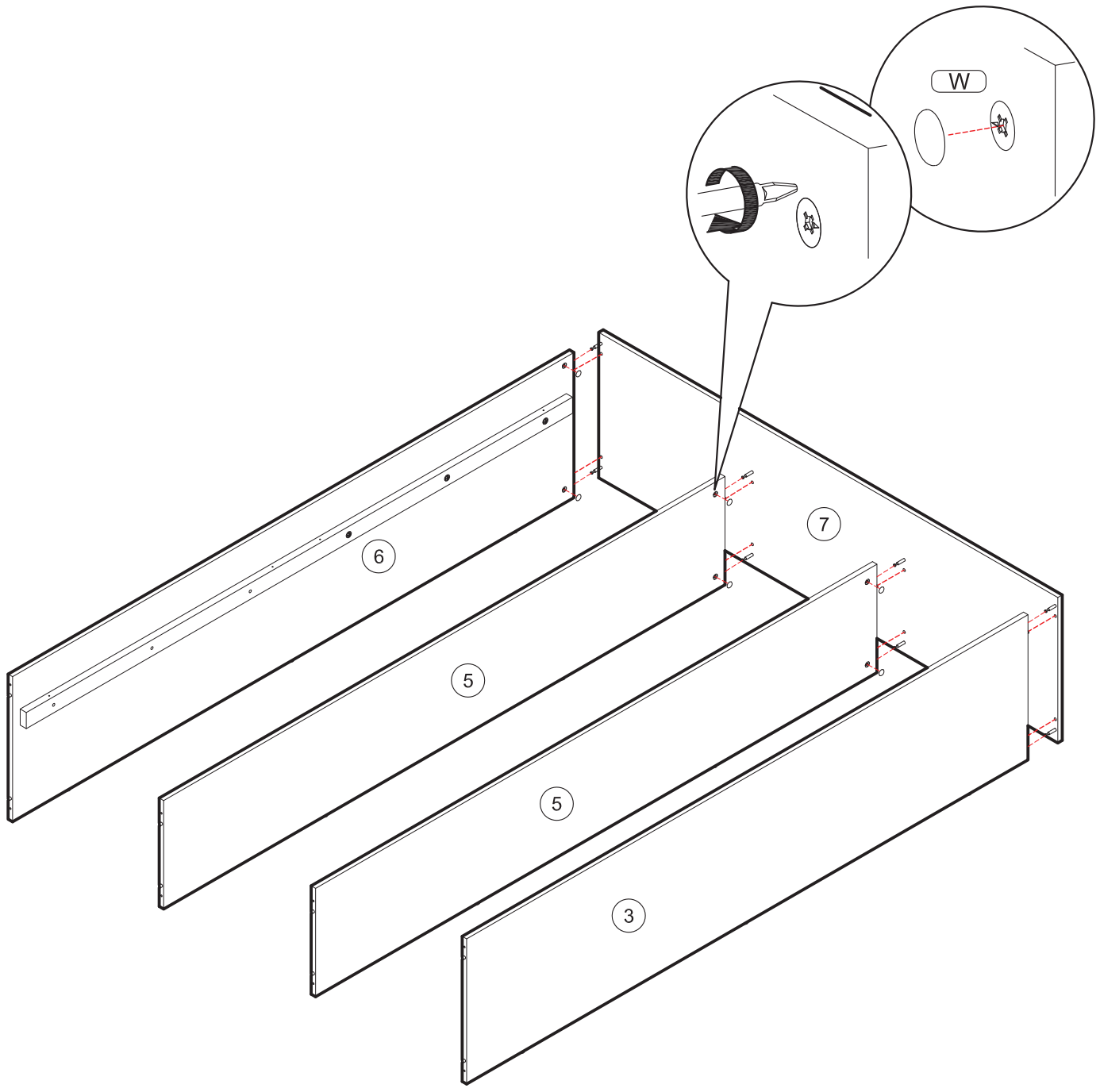
W
6
5
5
3
7

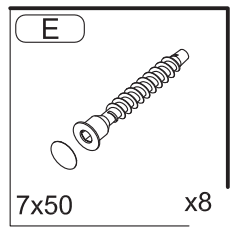
E
7x50
x8

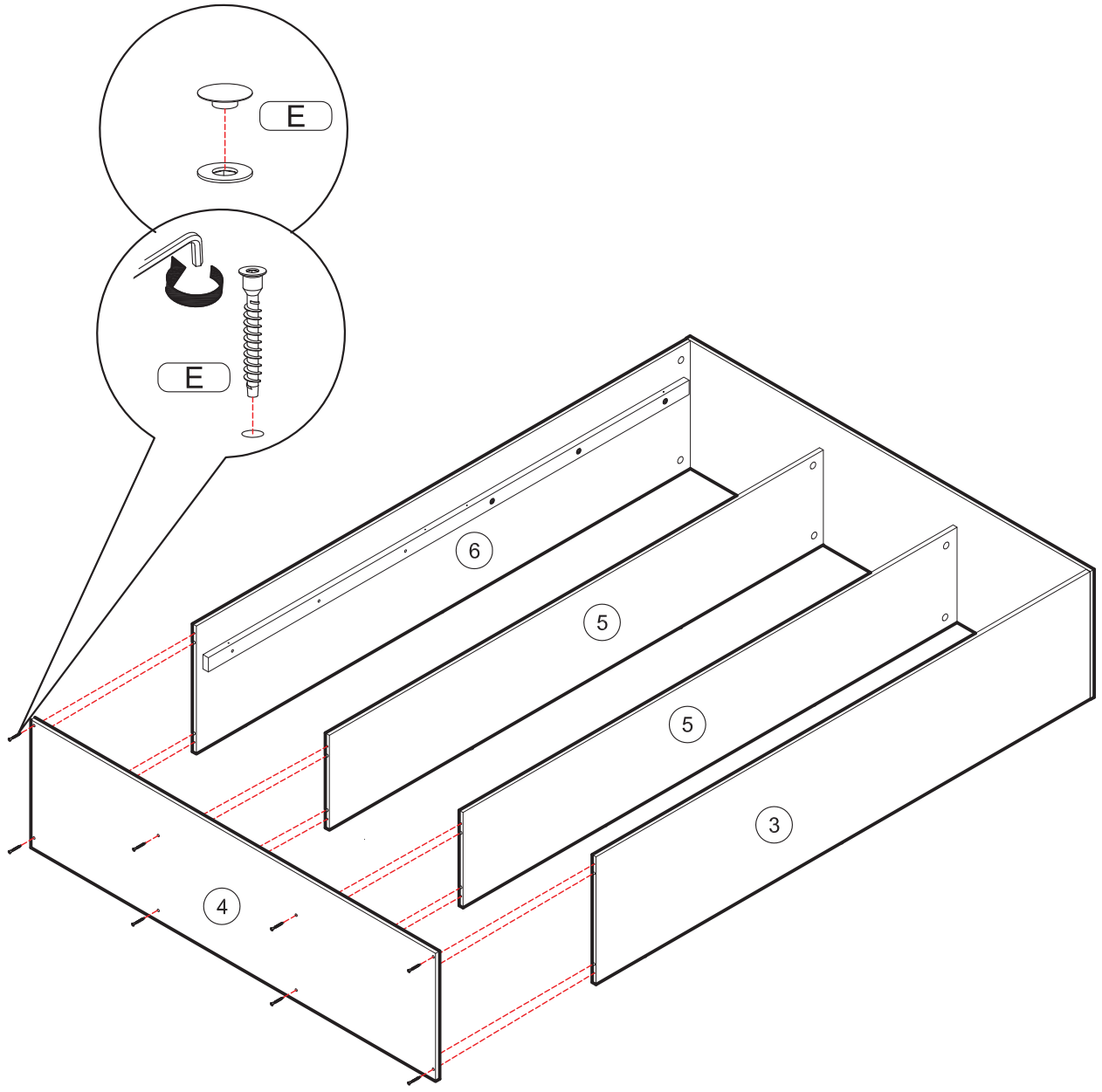
E
E
6
5
5
3
4

ВНИМАНИЮ ПОКУПАТЕЛЯ НЕОБХОДИМО:

- Эксплуатировать мебель в сухих и теплых помещениях с температурой воздуха +18-25С°, и относительной влажностью не более 40-60 %.
- Защищать от прямого попадания солнечных лучей , размещать вдали от отопительных приборов.
- Беречь мебель от механических повреждений.
- Защищать от химического воздействия, пара, скопления воды, горячих предметов, плиты, применяя термоизоляционные материалы.
- Протирать тканями с применением мыльного раствора не содержащего абразива, эфира, ацетона и т.д.
- Соблюдать равномерную нагрузку:
- на ящики не более 5 кг.
- на ящики с метабоксами не более 15 кг.
- на горизонтальные полки не более 40 кг/м².
- на верхние горизонтальные щиты не более 10 кг/м².
- Сборка изделий должна производиться опытными специалистами.
- До окончания сборки не выбрасывать упаковку изделия, т.к. на ней находится необходимая информация для решения вопроса о выявленных недостатках.

ГАРАНТИЯ ИЗГОТОВИТЕЛЯ

Претензии принимаются в течении 24 месяцев со дня приобретения мебели с обязательным приложением товарного чека и упаковочного талона.

ДОПУСКАЕТСЯ:

- замена фурнитуры и комплектующих в изделии;
- изменение в конструкции изделия, не влияющее на внешний вид и функциональность

Претензии по разбуханию столешниц и деталей кухонного гарнитура не принимаются, т.к. разбухание происходит только из-за неправильной эксплуатации (установки) мебели.

УСЛОВИЯ ВЫПОЛНЕНИЯ ГАРАНТИИ

Гарантия не распространяется:
- при нарушении условий хранения и самостоятельной транспортировки;
- при самостоятельной неквалифицированной сборке изделий;
- в случае использования изделий не по прямому назначению;
- при неправильной эксплуатации изделий и нарушении условий эксплуатации
- в случае отсутствия фирменной маркировки;
- в случае самостоятельного изменения конструкции изделий ;
- в случае самостоятельного ремонта или разбора изделия

Гарантийный срок: 2 года.
Срок службы: 10 лет

ИЛГА

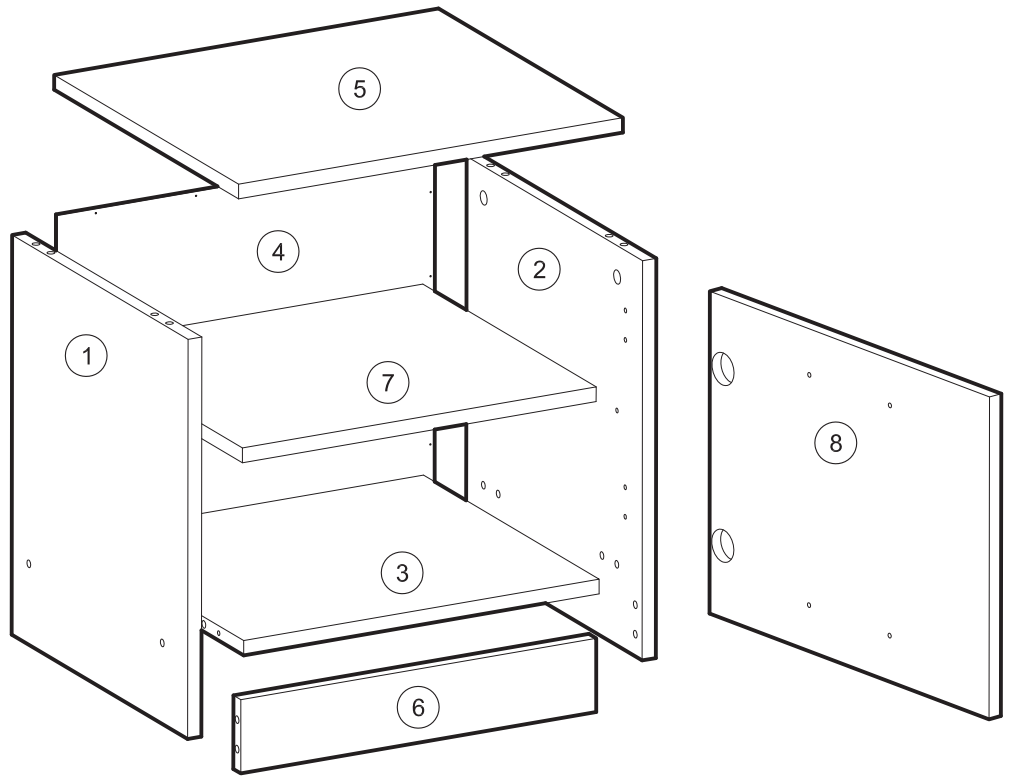

A	B	C
1	434x380x16 - 1 шт.	1/1
2	434x380x16 - 1 шт.	1/1
3	416x379x16 - 1 шт.	1/1
4	442x364x3 - 1 шт.	1/1
5	450x398x16 - 1 шт.	1/1
6	80x416x16 - 1 шт.	1/1
7	414x374x16 - 1 шт.	1/1
8	444x350x16 - 1 шт.	1/1

ИЛГА

12
3
6
9
60 Min

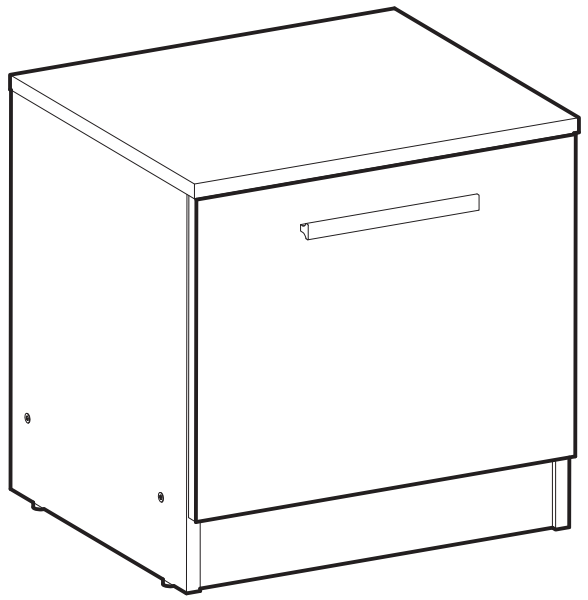

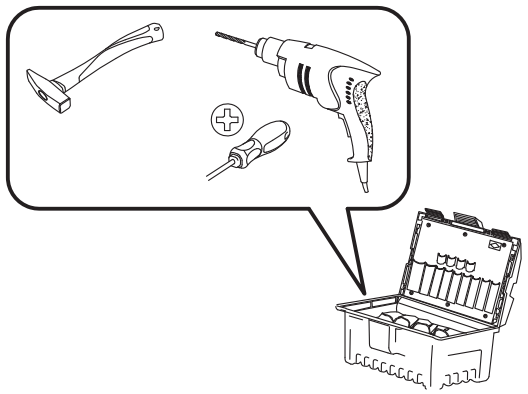

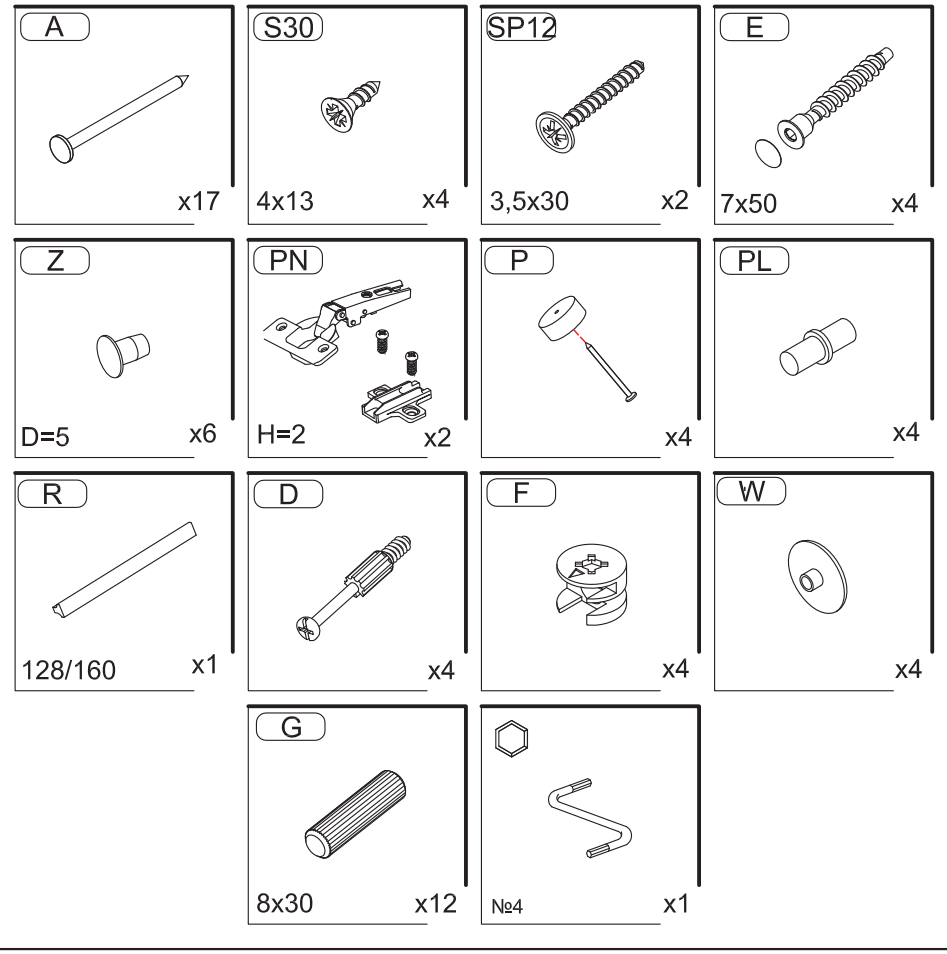
A
x17
S30
4x13
x4
SP12
3,5x30
x2
E
7x50
x4
Z
D=5
x6
PN
H=2
x2
P
x4
PL
x4
R
128/160
x1
D
x4
F
x4
W
x4
G
8x30
x12
№4
x1

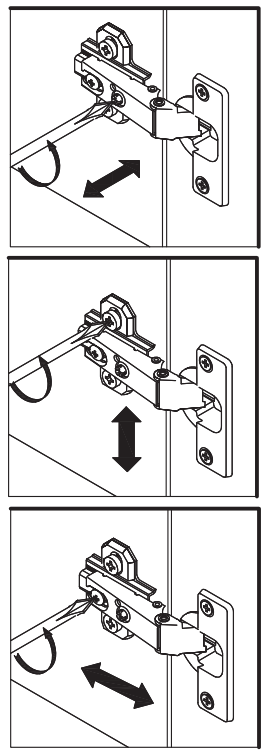

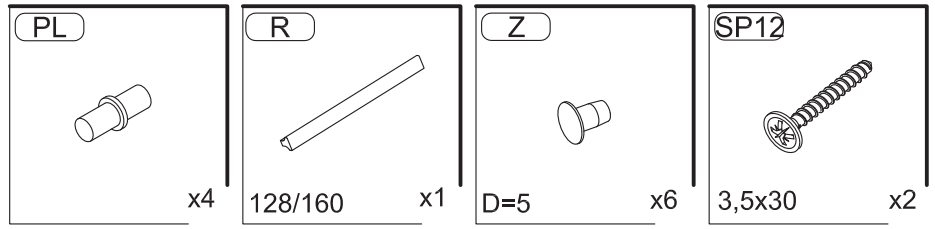
PL
x4
R
128/160
x1
Z
D=5
x6
SP12
3,5x30
x2

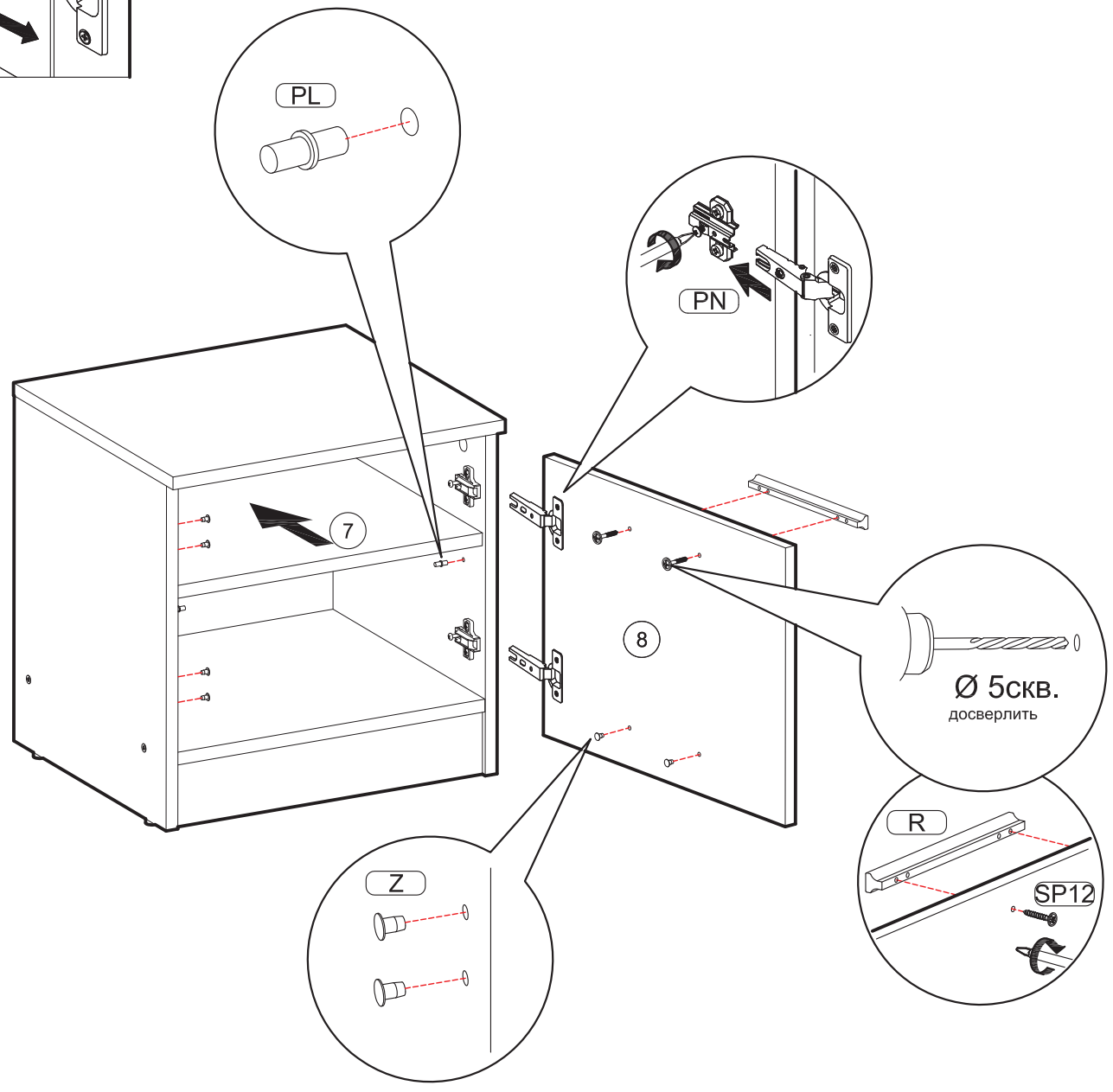
PL
PN
7
8
Ø 5скв.
досверлить
R
SP12
Z

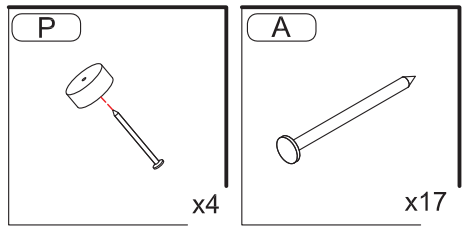
P
x4
A
x17

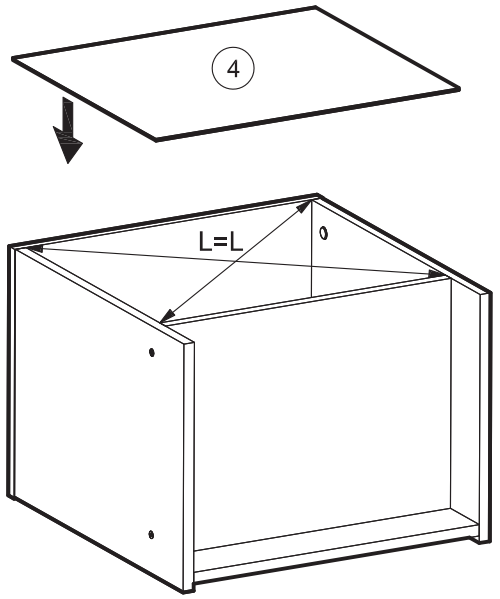
4
L=L

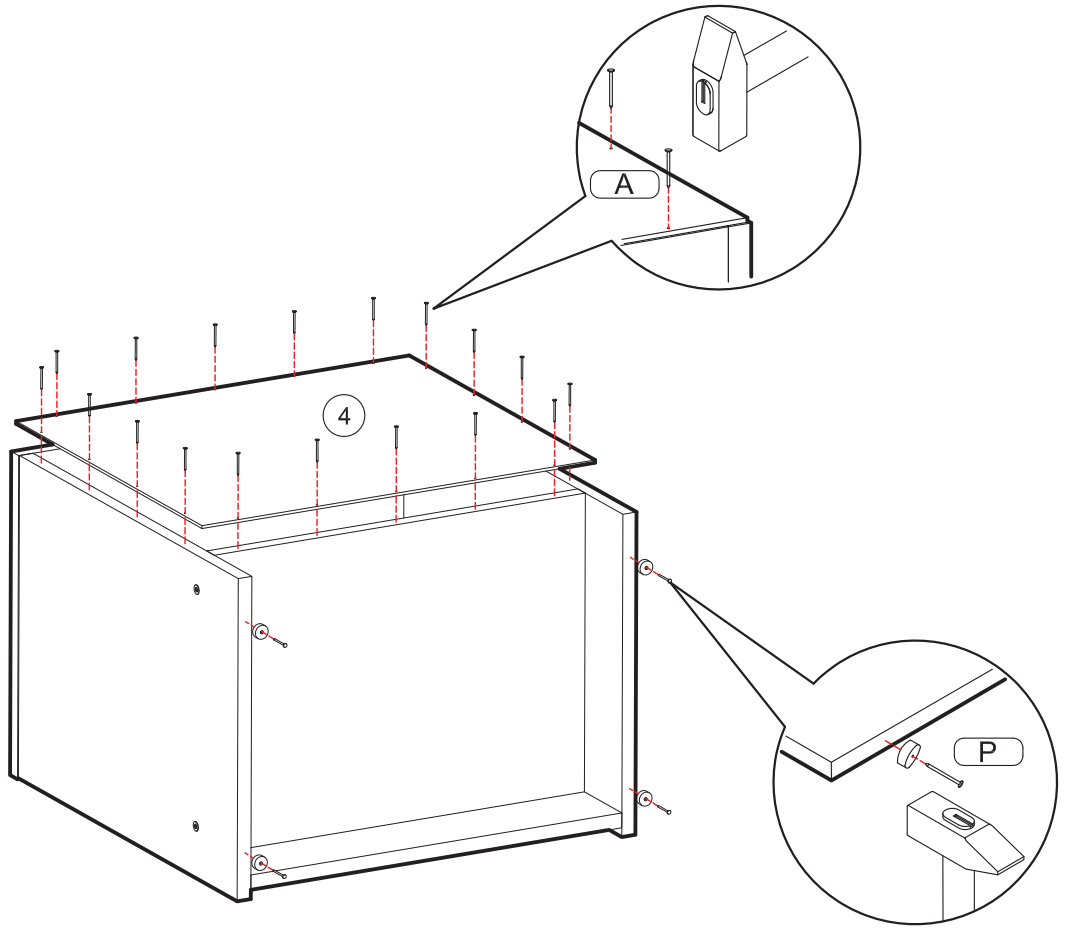
A
4
P

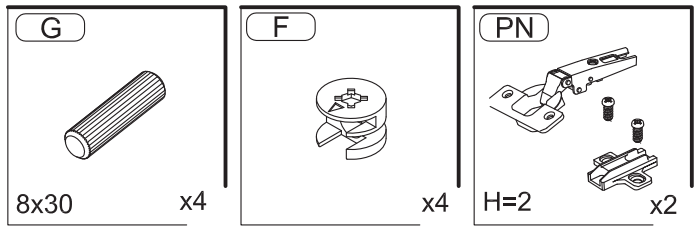
G
8x30
x4
F
x4
PN
H=2
x2

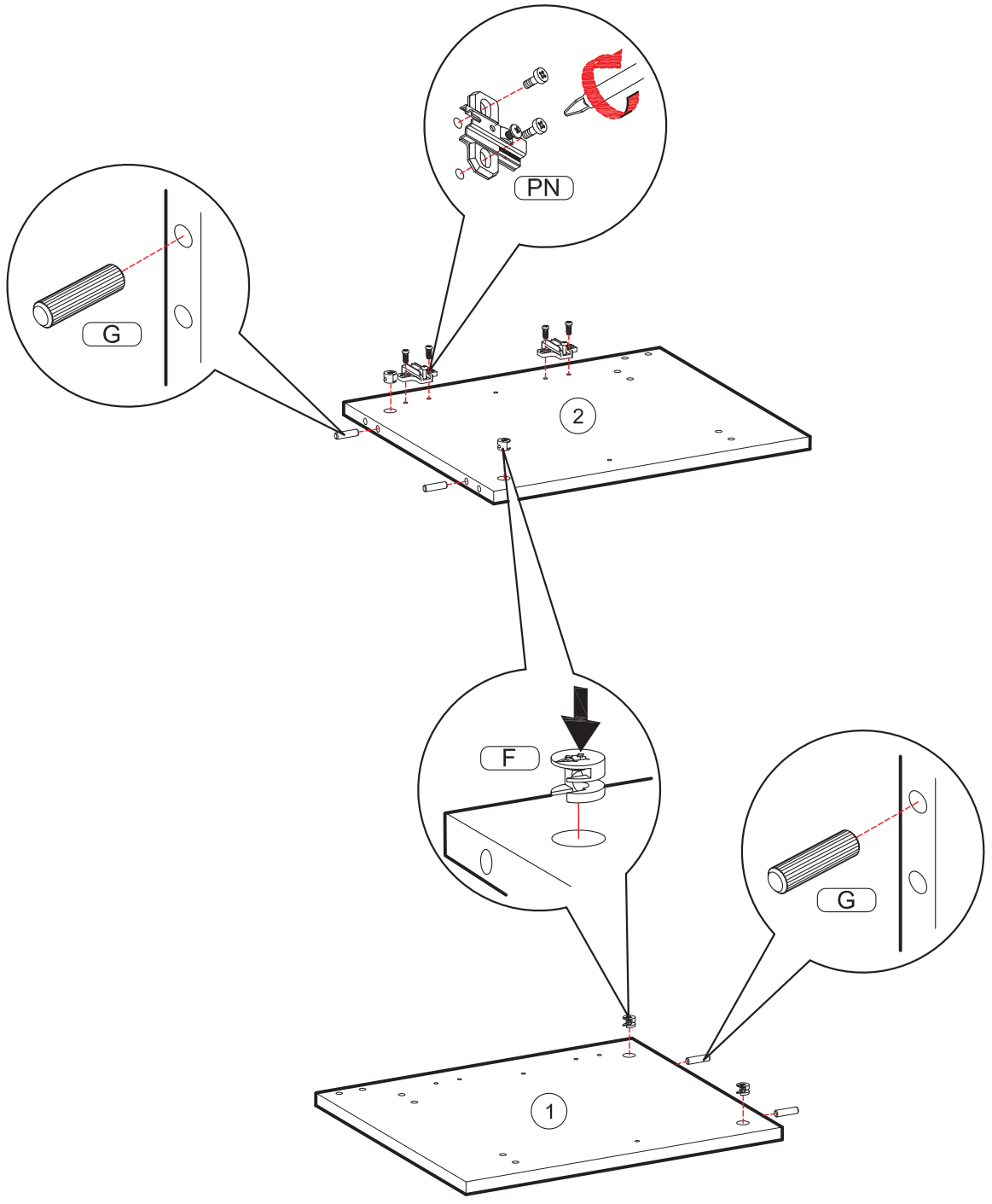
PN
G
2
F
G
1

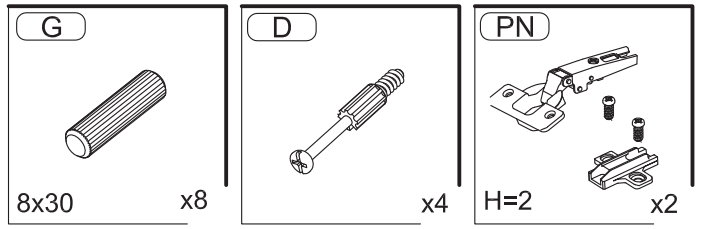
G
8x30
x8
D
x4
PN
H=2
x2

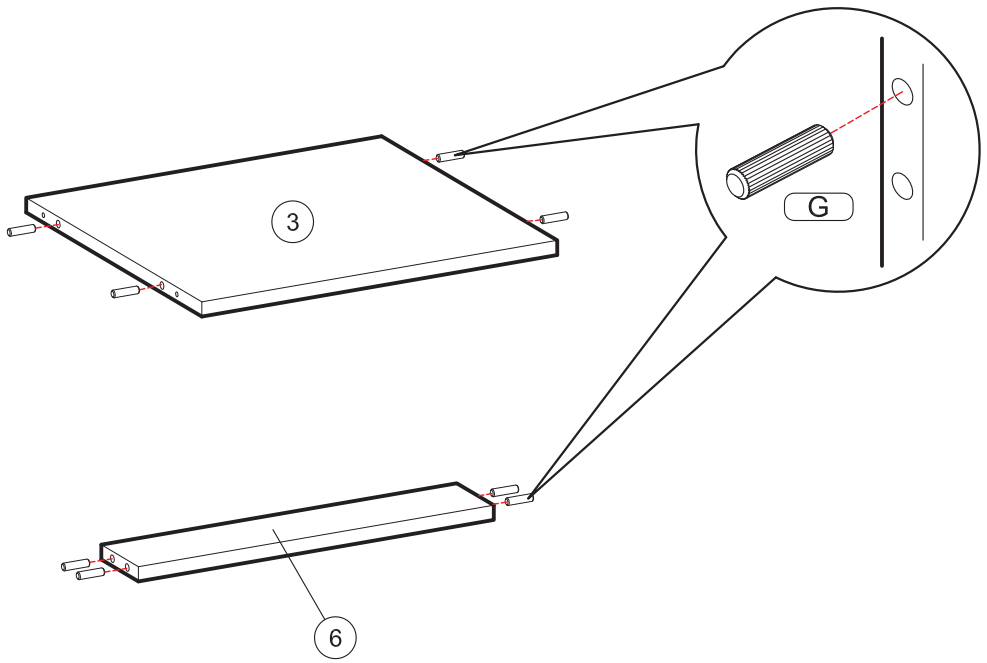
3
G
6

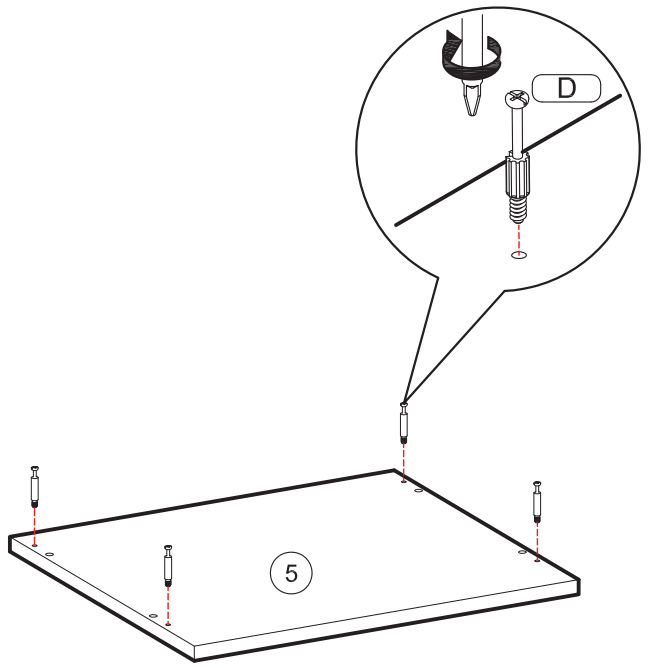
D
5

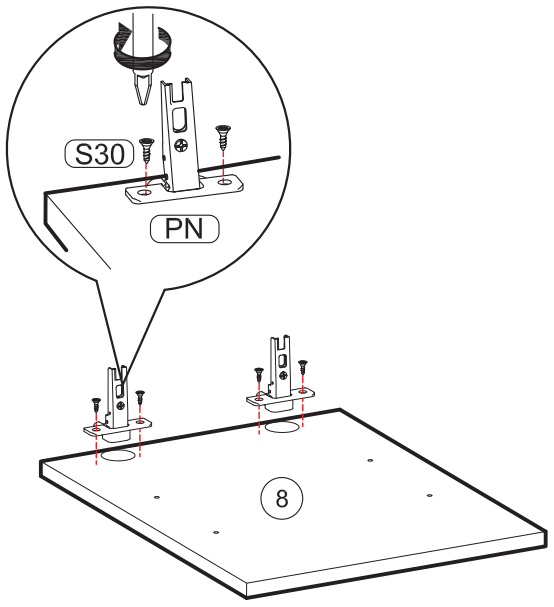
S30
PN
8

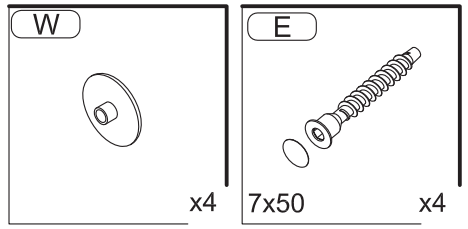
W
x4
E
7x50
x4

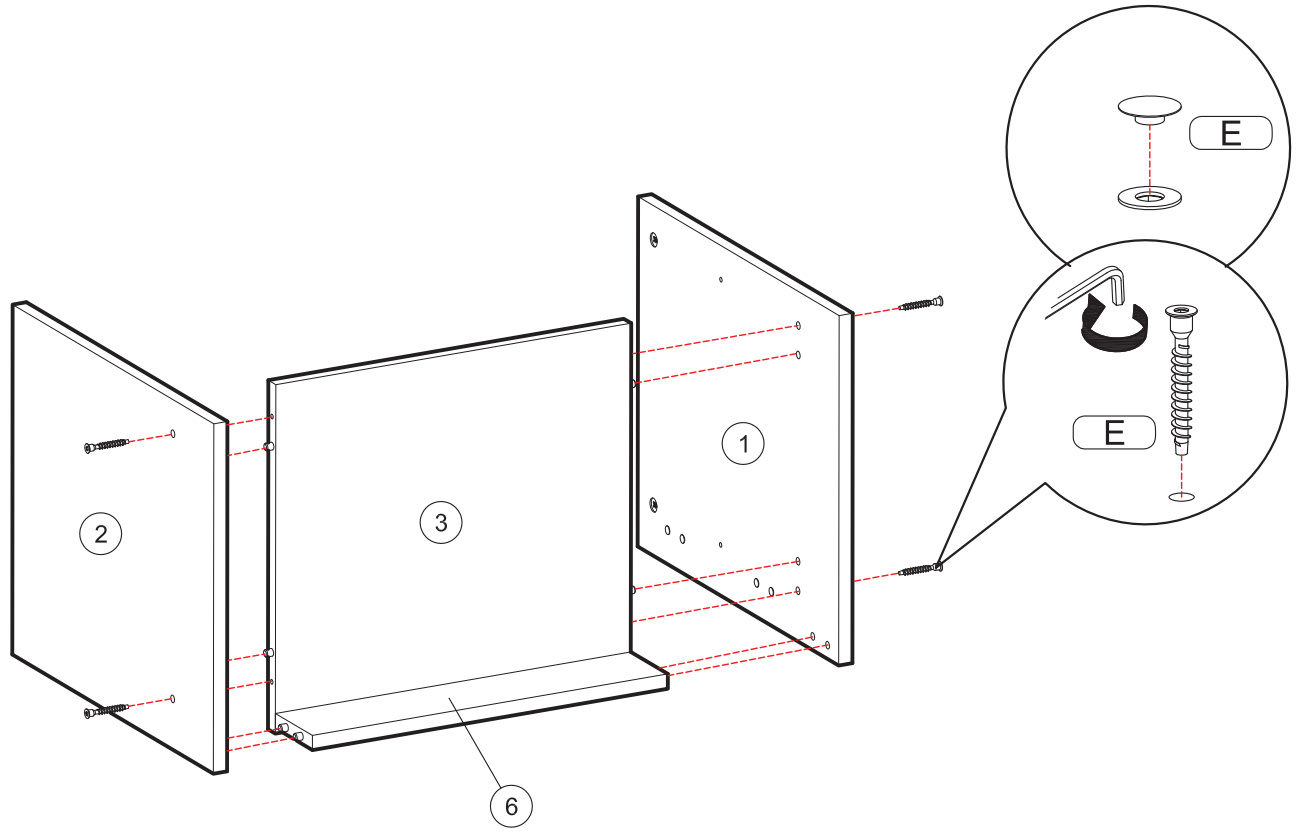
E
E
1
2
3
6

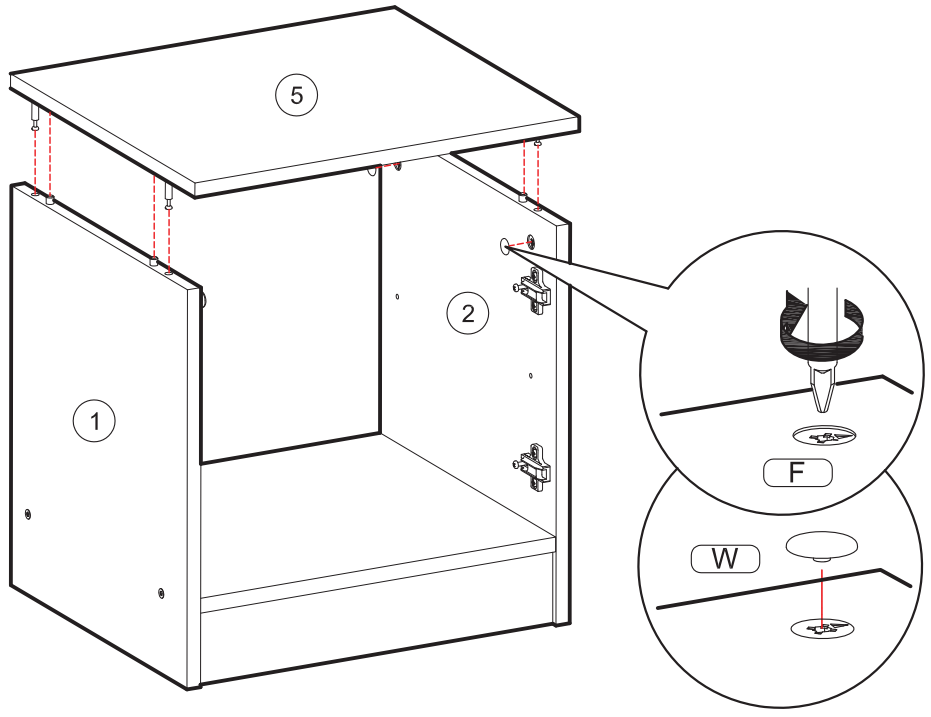
5
2
1
F
W

ИЛГА

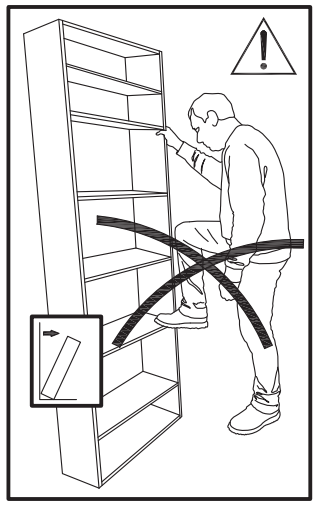

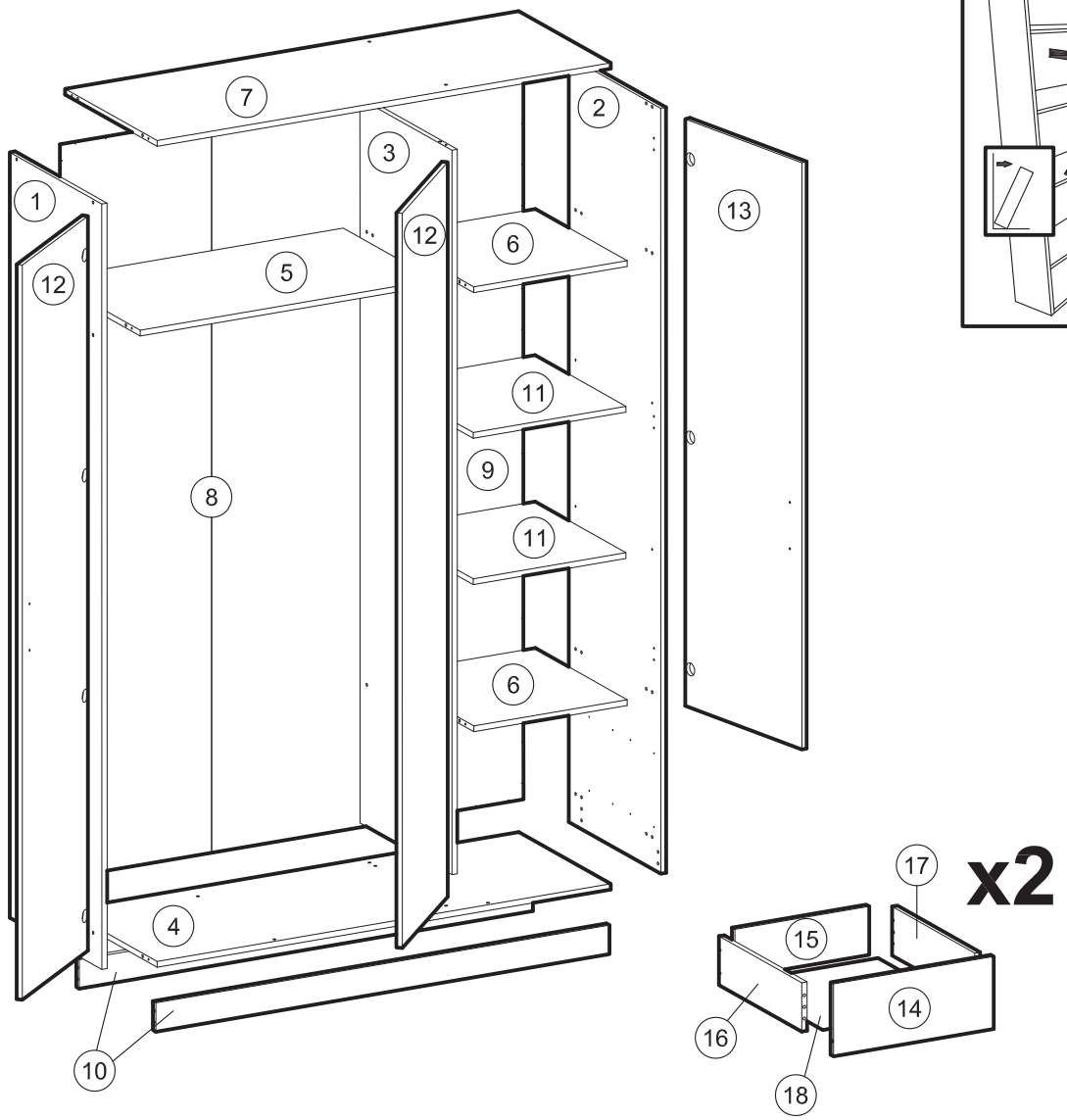

A	B	C
1	2113x500x16 - 1 шт.	1/3
2	2113x500x16 - 1 шт.	1/3
3	2000x500x16 - 1 шт.	1/3
4	1360x500x16 - 1 шт.	3/3
5	884x499x16 - 1 шт.	3/3
6	460x499x16 - 2 шт.	3/3
7	1360x500x16 - 1 шт.	3/3
8	2026x906x3 - 1 шт.	2/3
9	2026x482x3 - 1шт.	2/3

A	B	C
10	80x1360x16 - 2 шт.	3/3
11	458x494x16 - 2 шт.	3/3
12	450x2028x16 - 2 шт.	2/3
13	1620x480x16 - 1 шт.	2/3
14	200x480x16 - 2 шт.	2/3
15	403x134x16 - 2 шт.	3/3
16	450x135x16 - 2 шт.	3/3
17	450x135x16 - 2 шт.	3/3
18	431x455x3 - 2 шт.	3/3

ИЛГА

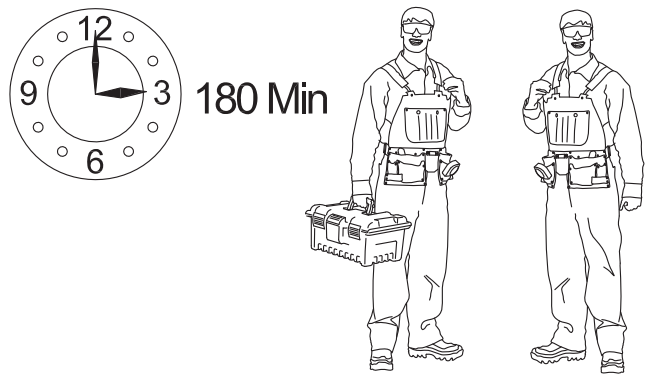

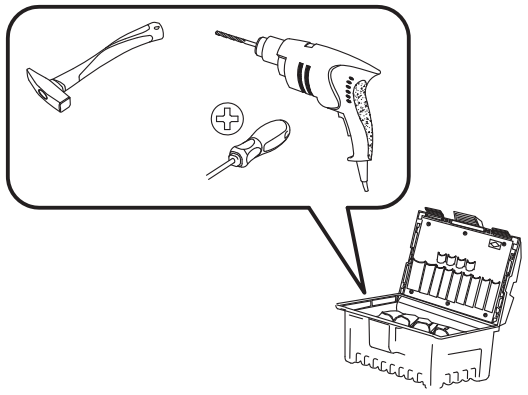

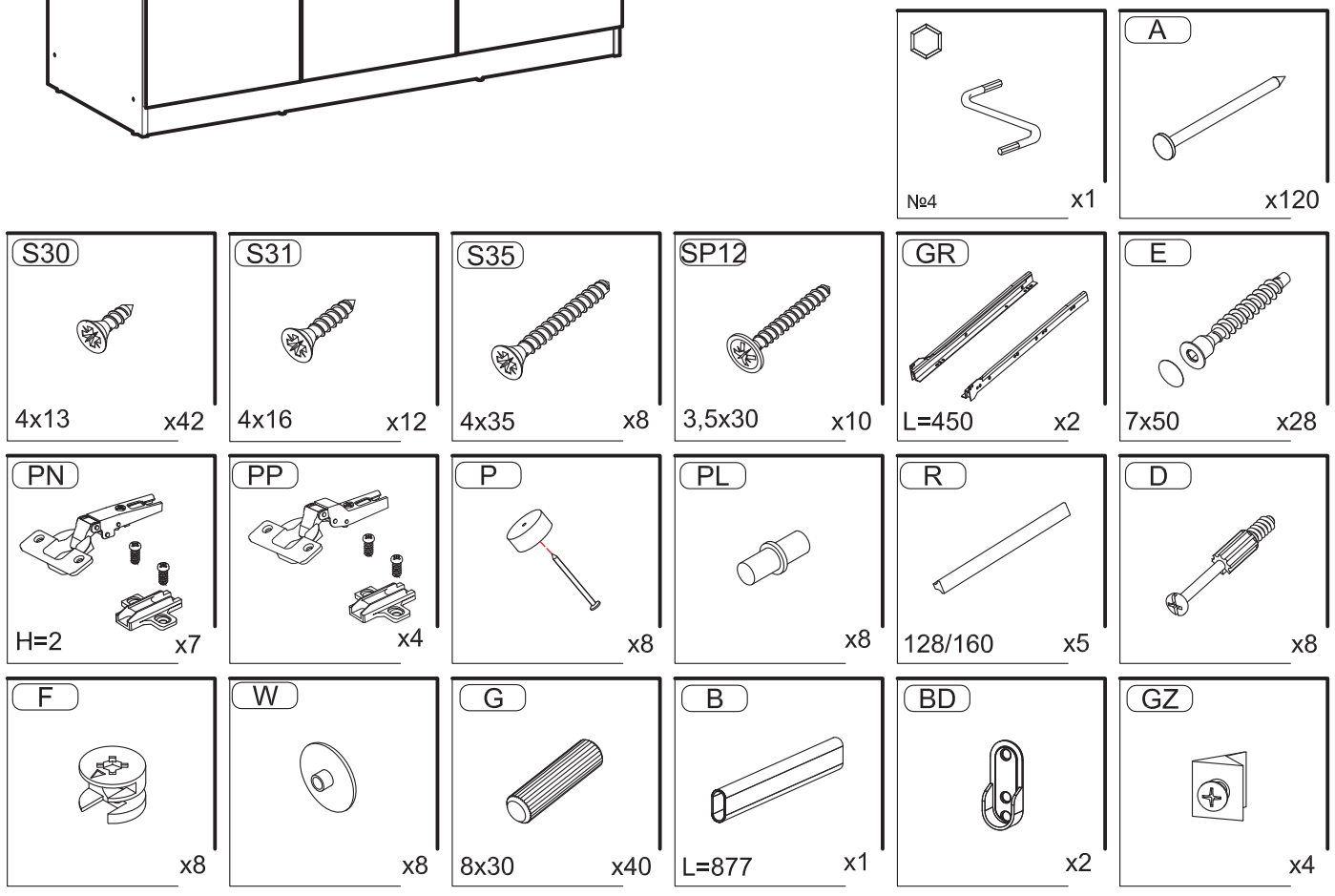

ВНИМАНИЮ ПОКУПАТЕЛЯ НЕОБХОДИМО:

- Эксплуатировать мебель в сухих и теплых помещениях с температурой воздуха +18-25С°, и относительной влажностью не более 40-60 %.
- Защищать от прямого попадания солнечных лучей , размещать вдали от отопительных приборов.
- Беречь мебель от механических повреждений.
- Защищать от химического воздействия, пара, скопления воды, горячих предметов, плиты, применяя термоизоляционные материалы.
- Протирать тканями с применением мыльного раствора не содержащего абразива, эфира, ацетона и т.д.
- Соблюдать равномерную нагрузку:
- на ящики не более 5 кг.
- на ящики с метабоксами не более 15 кг.
- на горизонтальные полки не более 40 кг/м².
- на верхние горизонтальные щиты не более 10 кг/м².
- Сборка изделий должна производиться опытными специалистами.
- До окончания сборки не выбрасывать упаковку изделия, т.к. на ней находится необходимая информация для решения вопроса о выявленных недостатках.

ГАРАНТИЯ ИЗГОТОВИТЕЛЯ

Претензии принимаются в течении 24 месяцев со дня приобретения мебели с обязательным приложением товарного чека и упаковочного талона.

ДОПУСКАЕТСЯ:

- замена фурнитуры и комплектующих в изделии;
- изменение в конструкции изделия, не влияющее на внешний вид и функциональность

Претензии по разбуханию столешниц и деталей кухонного гарнитура не принимаются, т.к. разбухание происходит только из-за неправильной эксплуатации (установки) мебели.

УСЛОВИЯ ВЫПОЛНЕНИЯ ГАРАНТИИ

Гарантия не распространяется:
- при нарушении условий хранения и самостоятельной транспортировки;
- при самостоятельной неквалифицированной сборке изделий;
- в случае использования изделий не по прямому назначению;
- при неправильной эксплуатации изделий и нарушении условий эксплуатации
- в случае отсутствия фирменной маркировки;
- в случае самостоятельного изменения конструкции изделий ;
- в случае самостоятельного ремонта или разбора изделия

Гарантийный срок: 2 года.
Срок службы: 10 лет

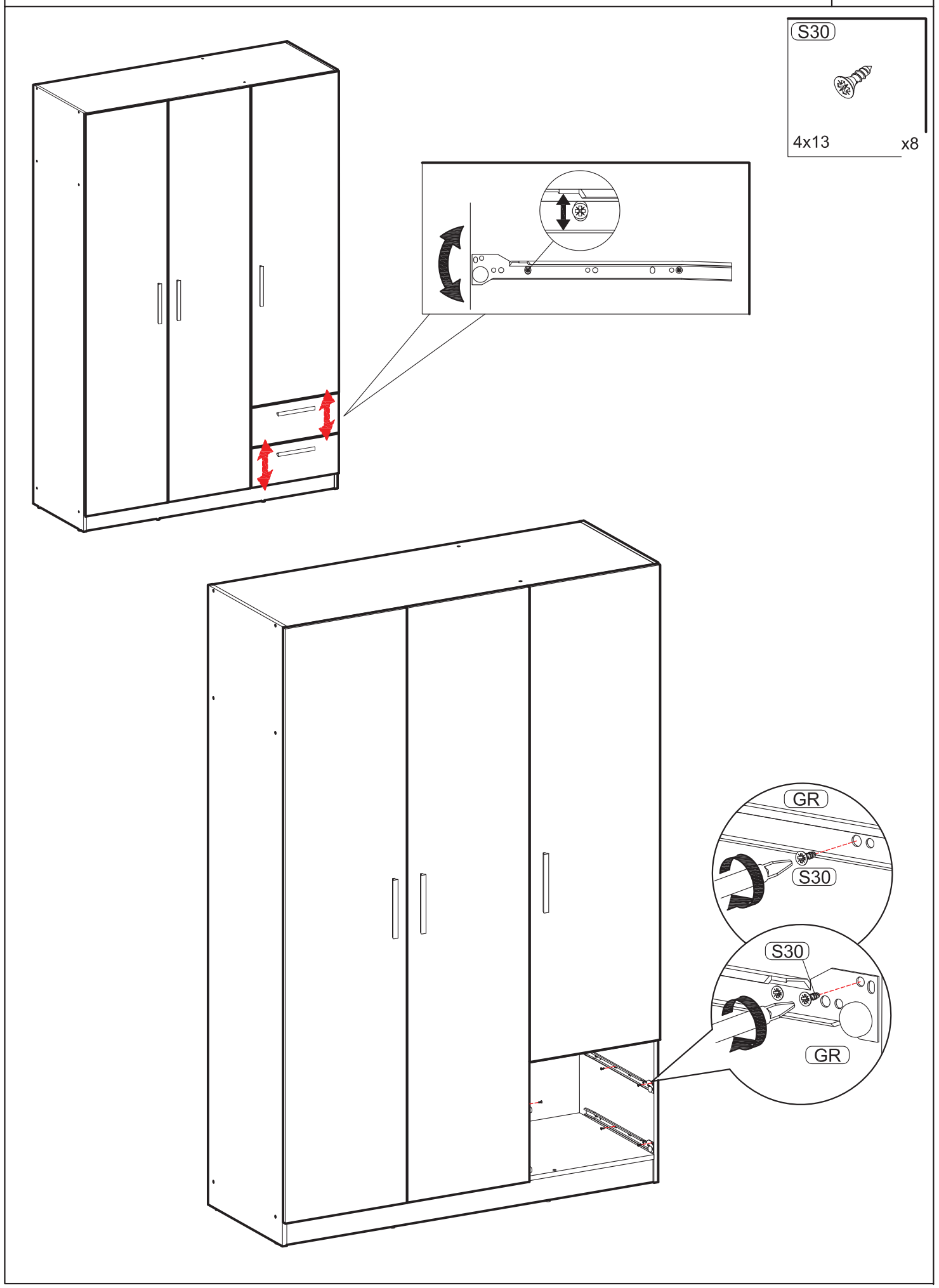
S30
4x13
x8
GR
S30
S30
GR

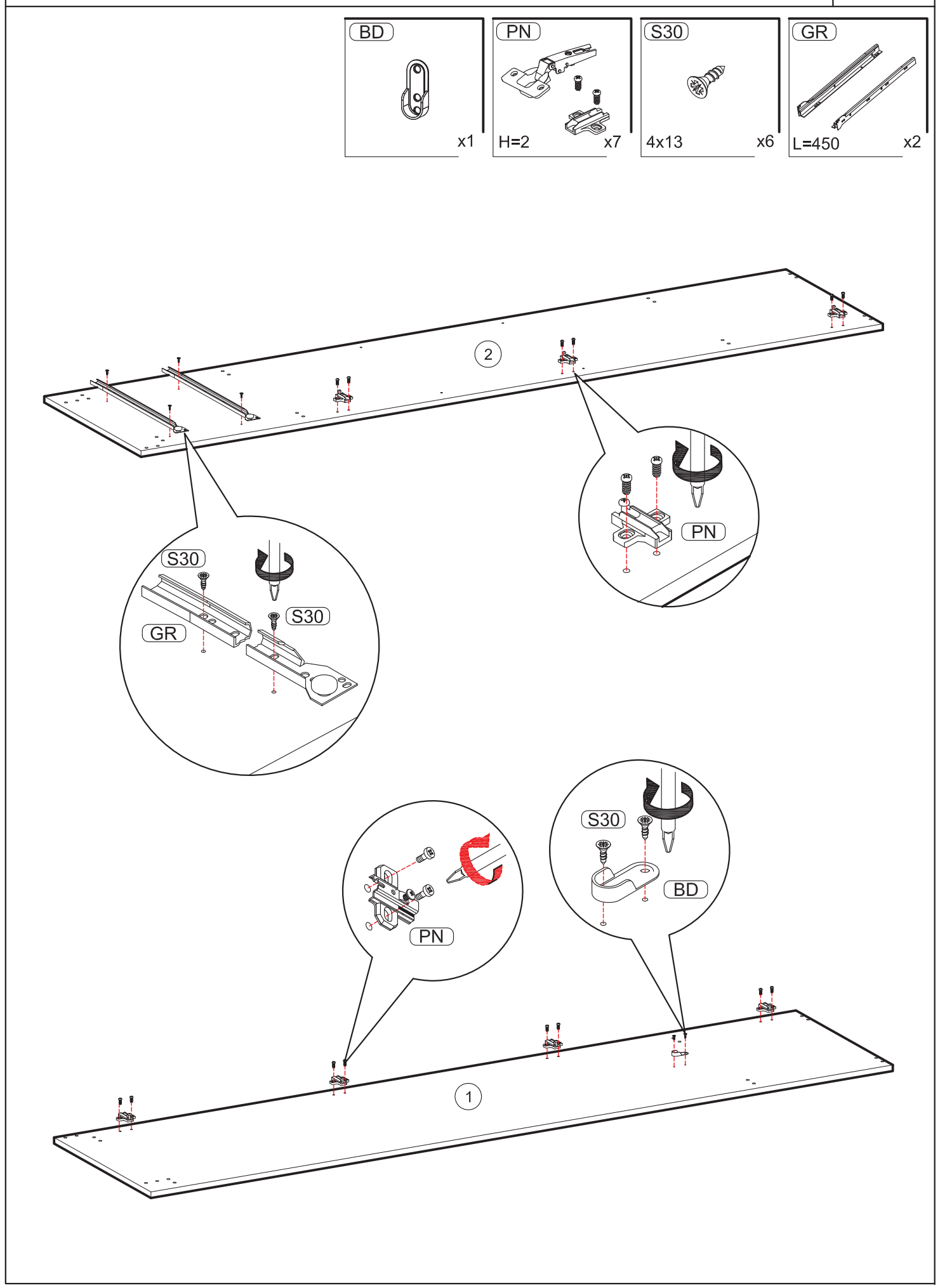
BD
x1
PN
H=2
x7
S30
4x13
x6
GR
L=450
x2
2
S30
GR
S30
PN
PN
S30
BD
1

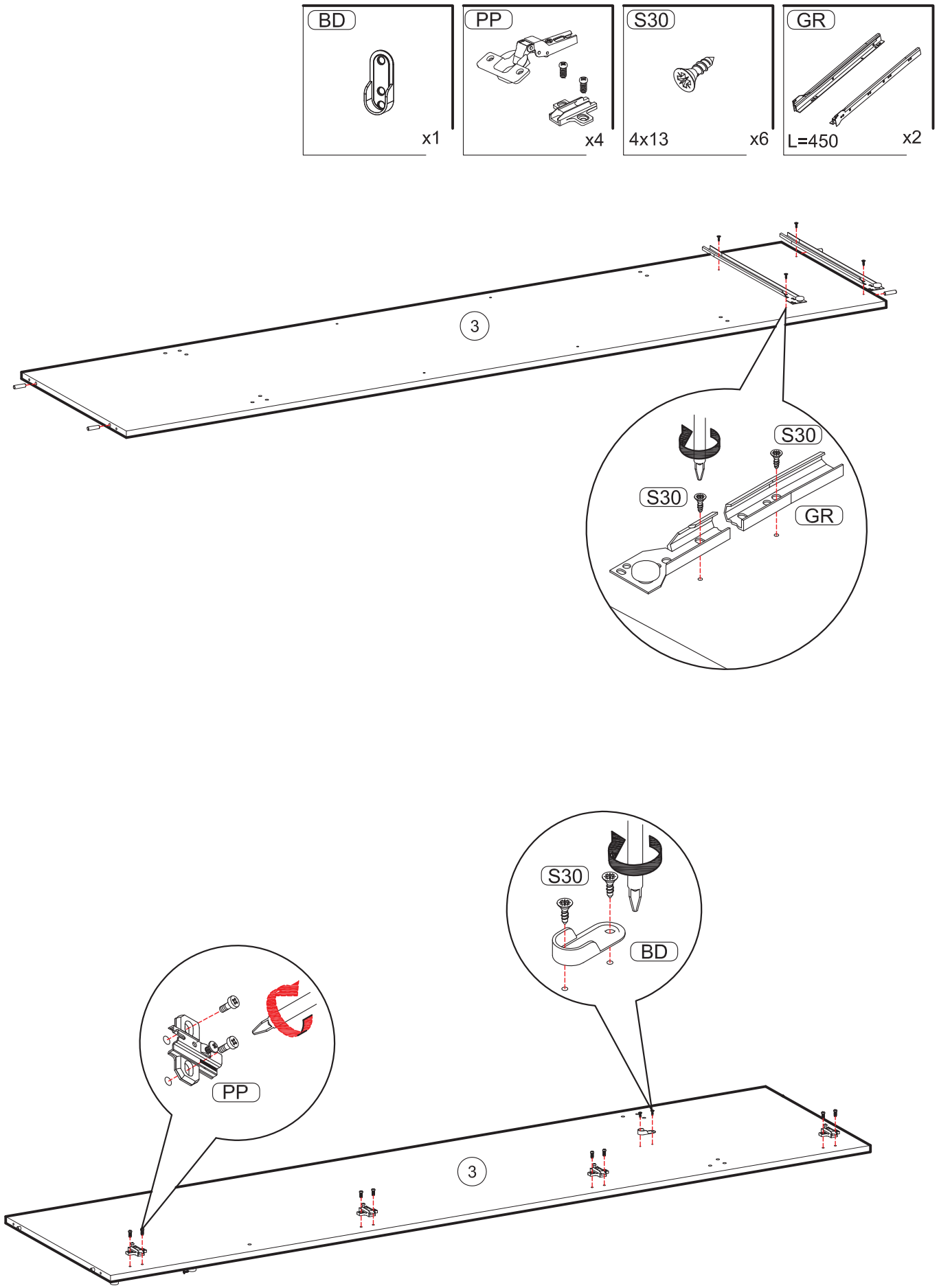
BD
x1
PP
x4
S30
4x13
x6
GR
L=450
x2
3
S30
S30
GR
S30
BD
PP
3

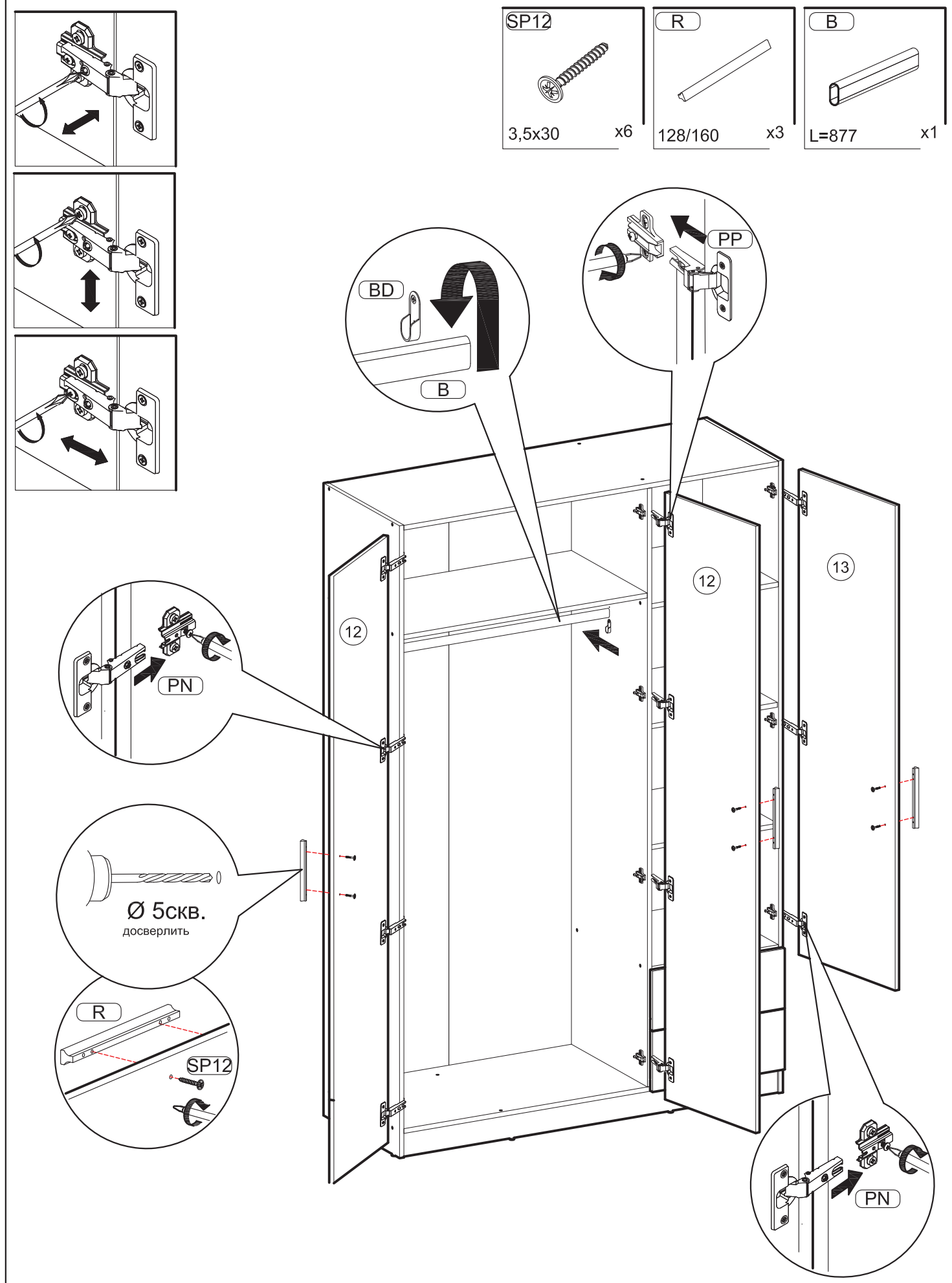
SP12
3,5x30
x6
R
128/160
x3
B
L=877
x1
BD
B
PP
12
12
13
PN
Ø 5скв.
досверлить
R
SP12
PN

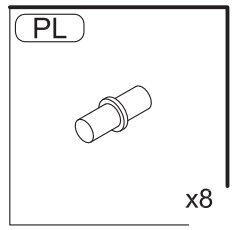
PL
x8

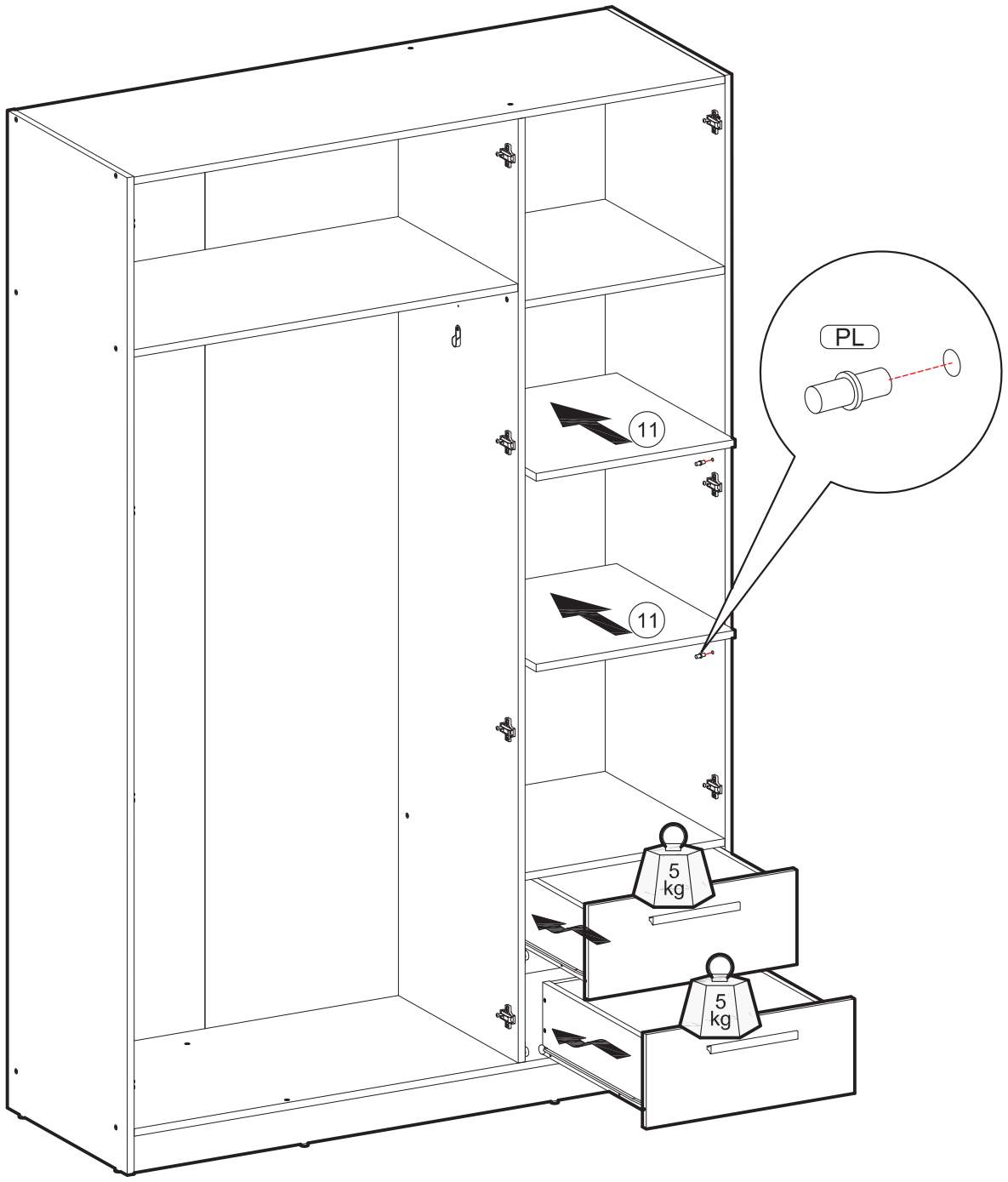
PL
11
11
5
kg
5
kg

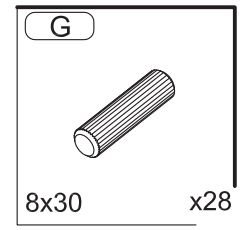
G
8x30
x28

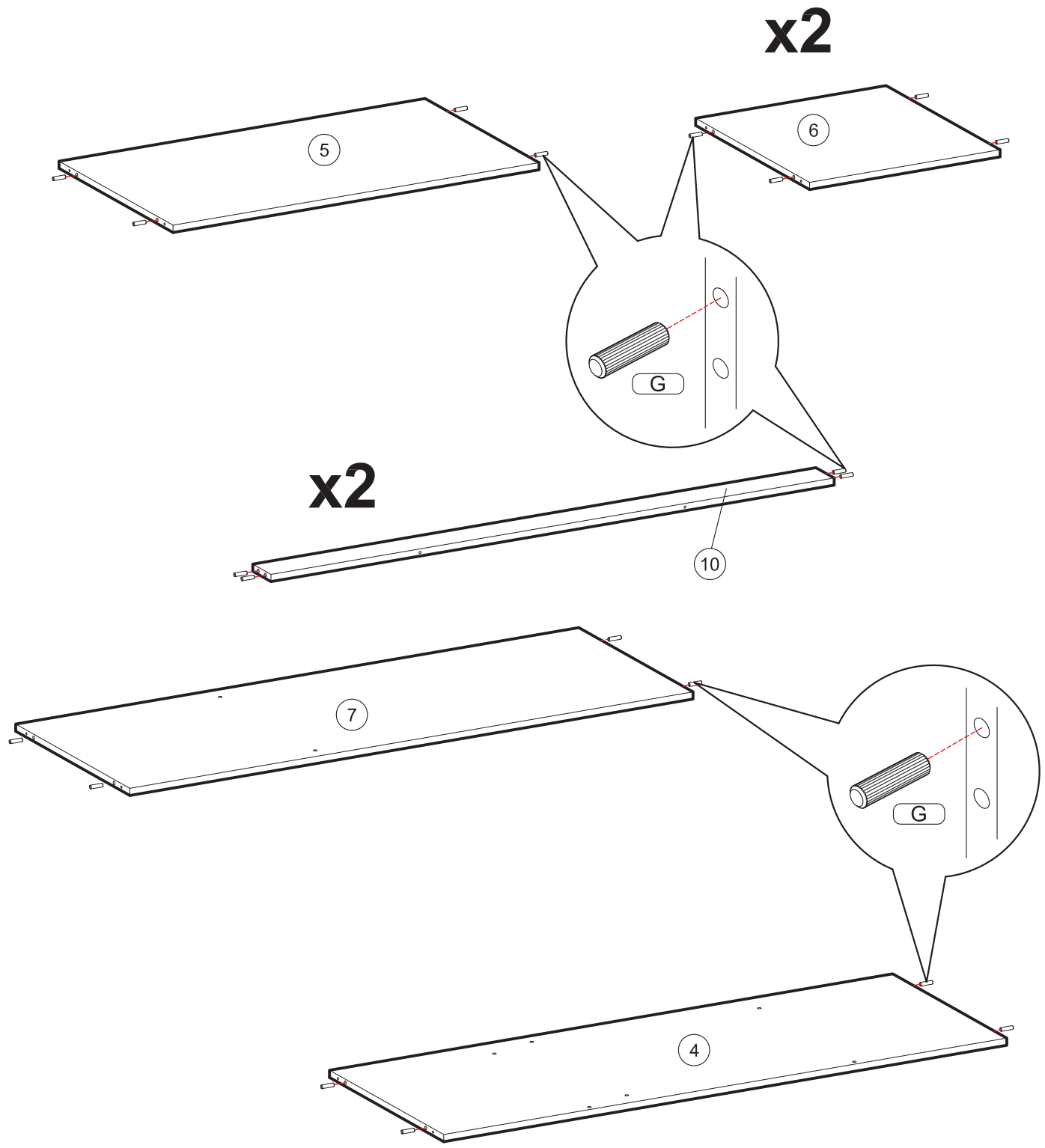
x2
5
6
G
x2
10
7
G
4

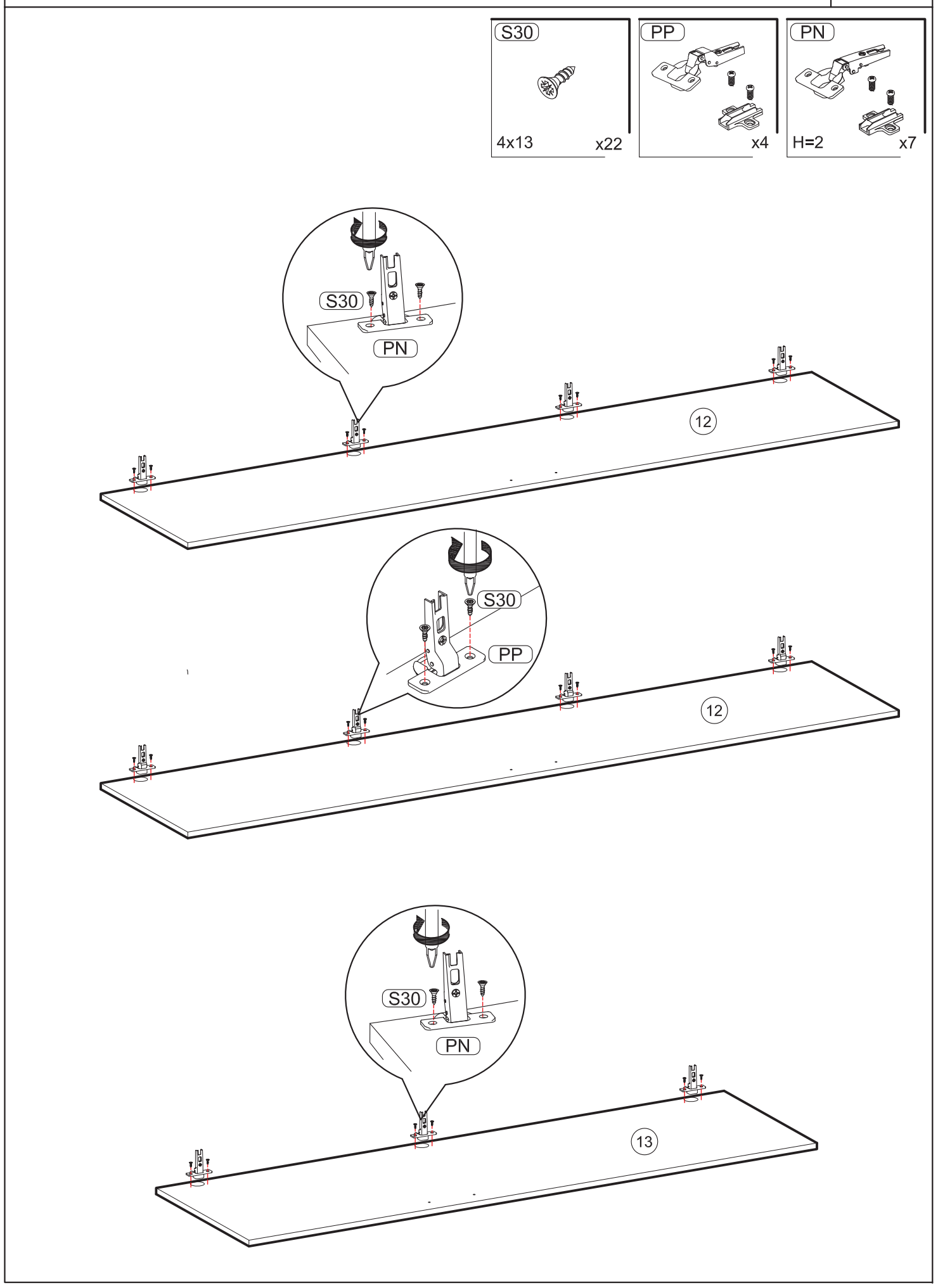
S30
4x13
x22
PP
x4
PN
H=2
x7
S30
PN
12
S30
PP
12
S30
PN
13

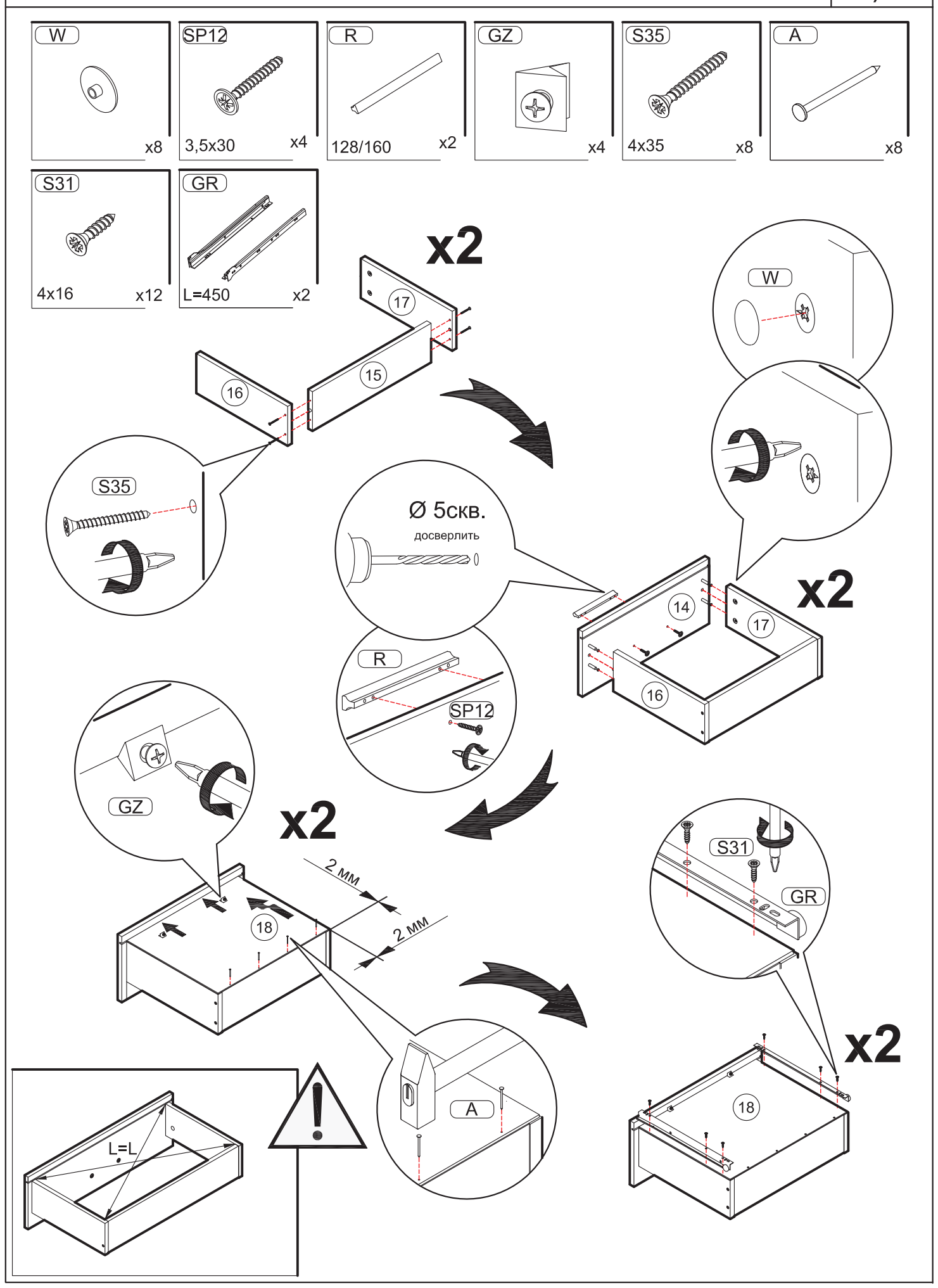
W
x8
SP12
3,5x30
x4
R
128/160
x2
GZ
x4
S35
4x35
x8
A
x8
S31
4x16
x12
GR
L=450
x2
x2
17
15
16
W
S35
Ø 5скв.
досверлить
14
17
16
x2
R
SP12
GZ
x2
2 мм
2 мм
18
S31
GR
A
x2
18
L=L

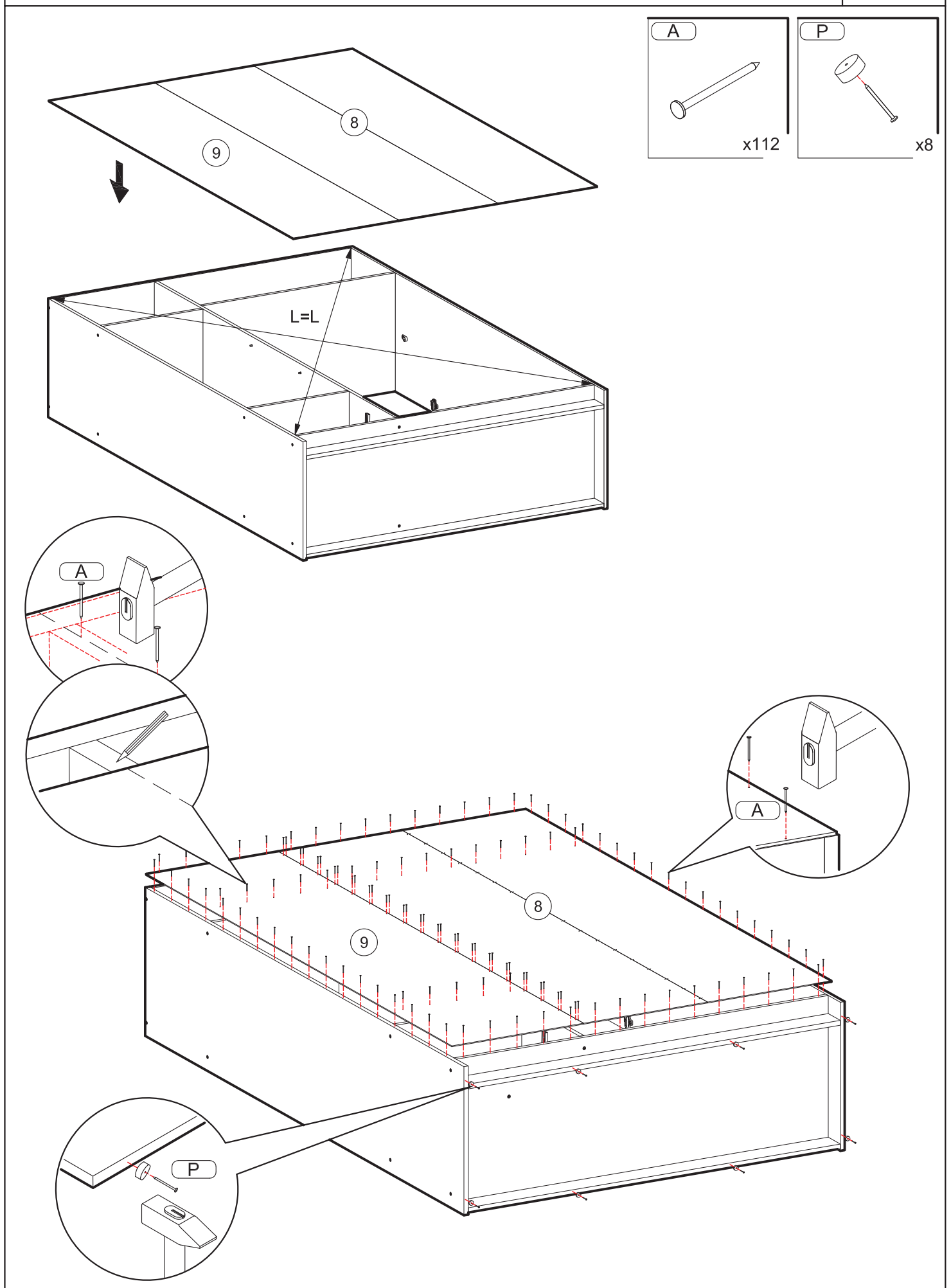
A
x112
P
x8
8
9
L=L
A
A
8
9
P

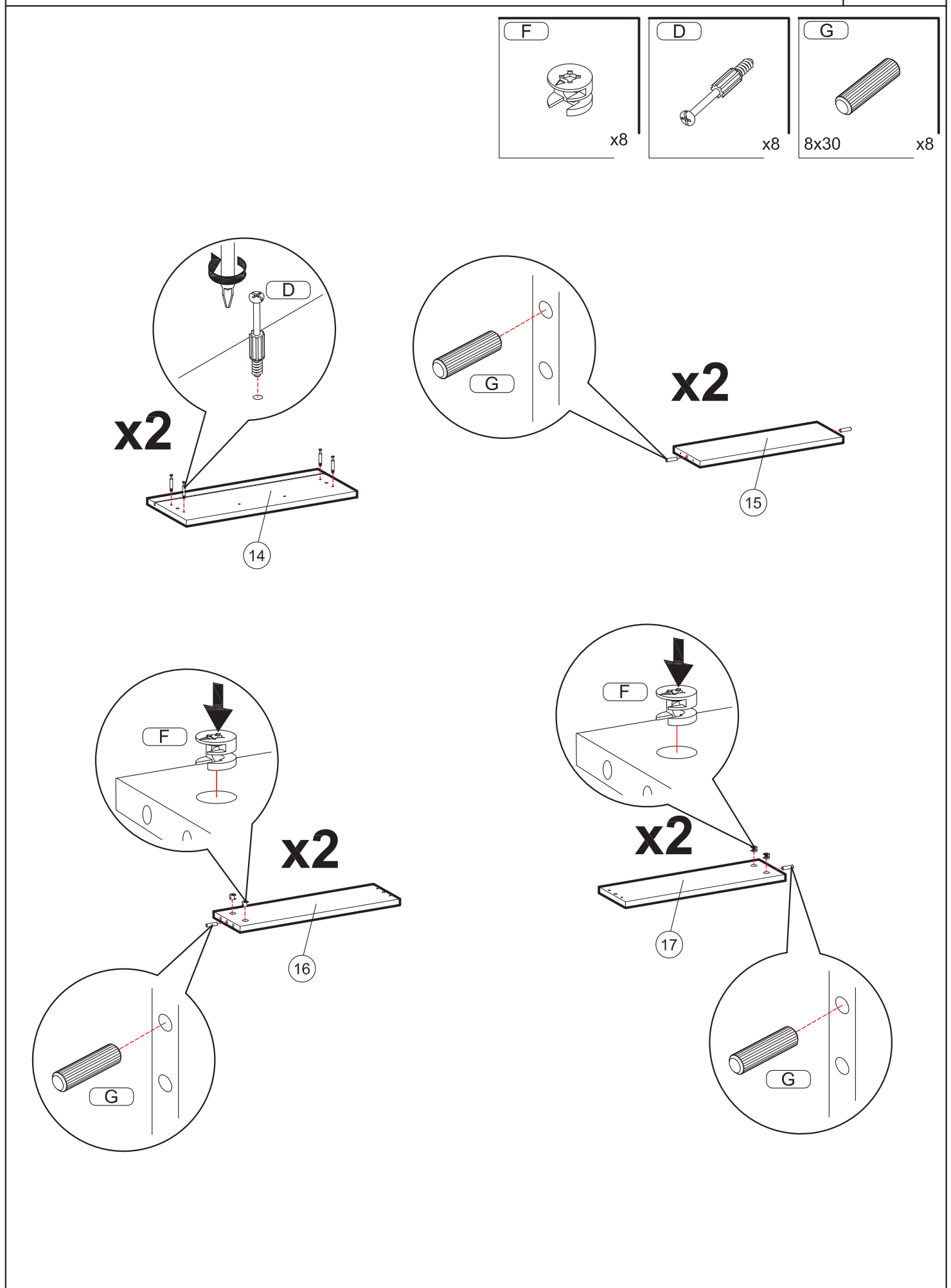
F
x8
D
x8
G
8x30
x8
D
x2
14
G
x2
15
F
x2
16
G
F
x2
17
G

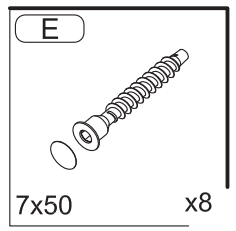
E
7x50
x8

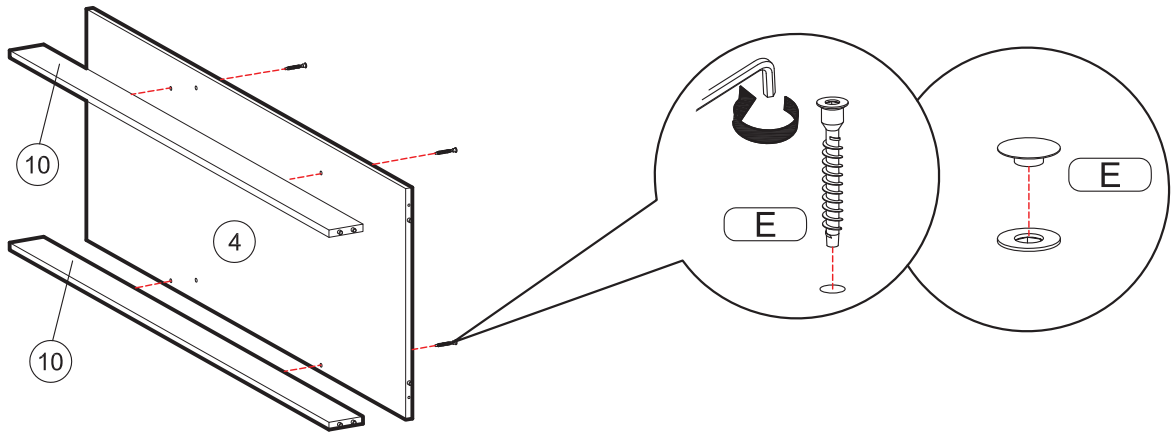
10
4
10
E
E

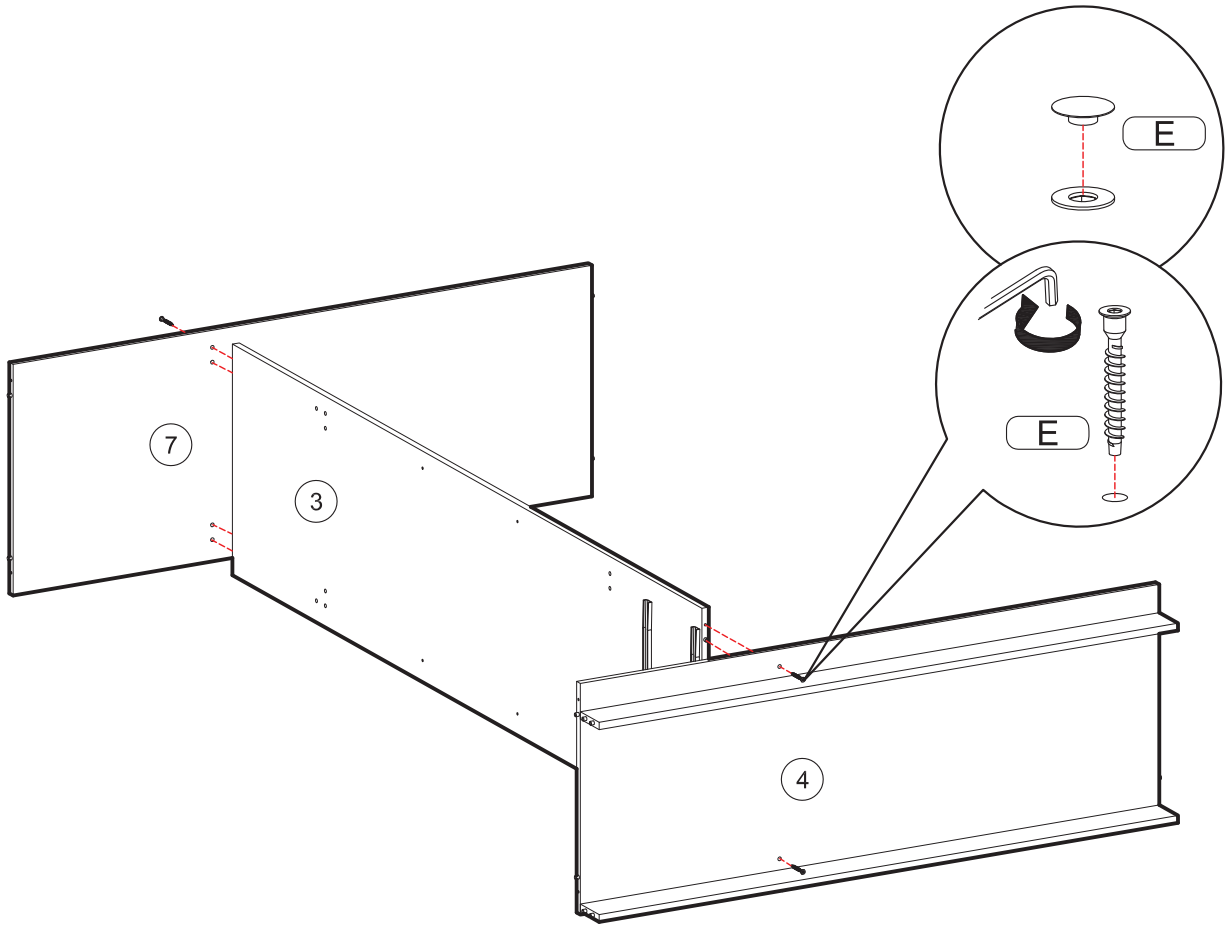
E
E
7
3
4

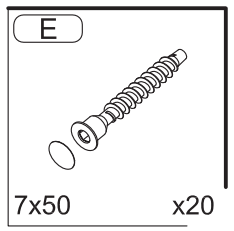
E
7x50
x20

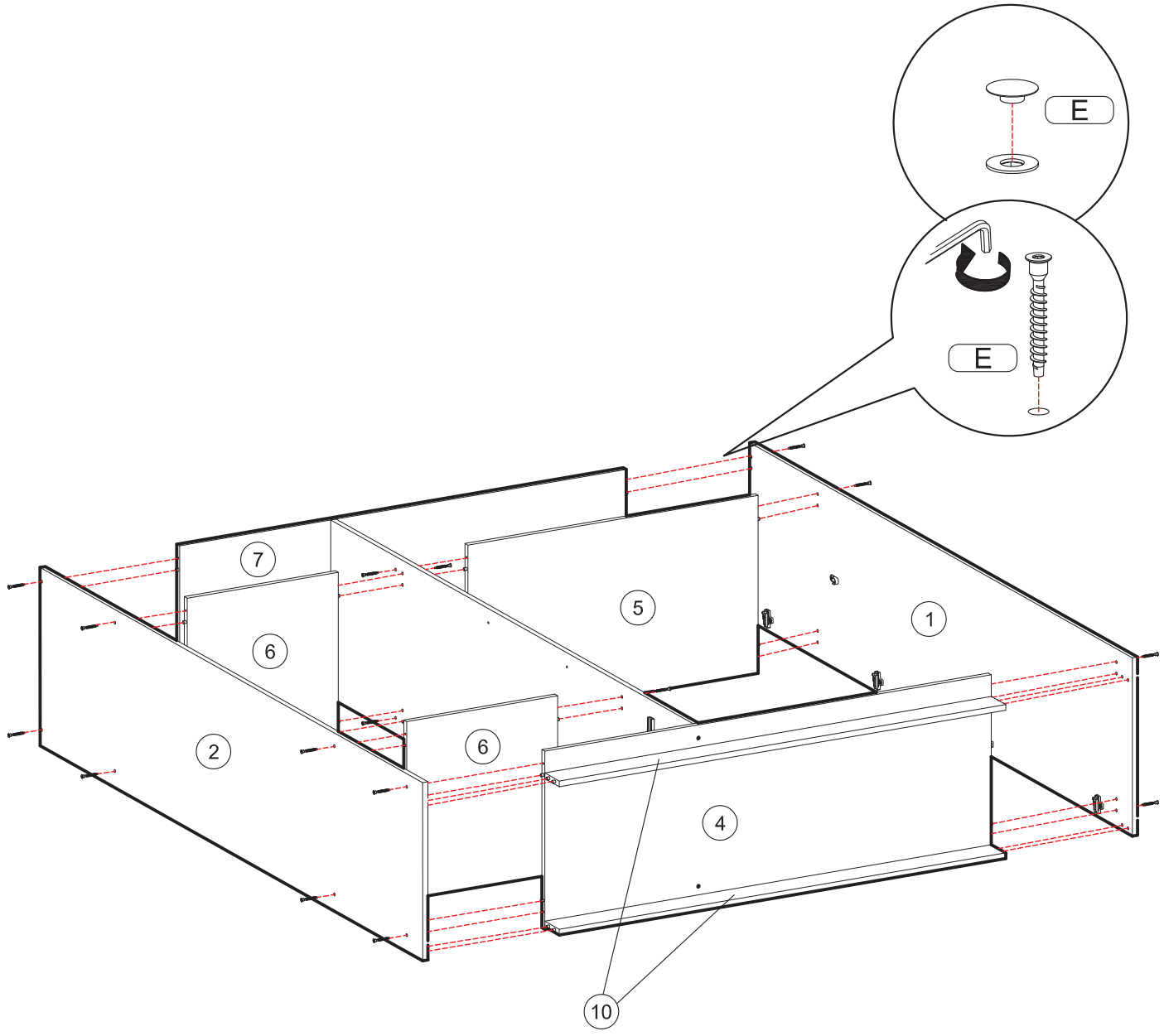
E
E
7
6
5
1
2
6
4
10